HYUNDAI INFRACORE

부품목록
Parts Book

발전기용 엔진
GENERATOR ENGINE

DM03VG
DM03-MFG04

2024. 12

머 리 말

이 부품목록은 HD 현대인프라코어 엔진의 서비스 가능 부품을 조립전개도, 부품표, 부품번호 순 색인과 함께 수록하였습니다.

1. Suffix 정보
   영업모델 : DM03VG
   서픽스 : DM03-MFG04
   사양 : DM03VG S5 GEN 55.4/55.4kW 1500/1800RPM

2. 부품의 주문에 대하여,
   본품을 주문할 때는 아래 사항을 명기하시어 가까운 부품 대리점에 연락하시기 바랍니다!
   예. 1) 엔진 Suffix : DM03-MFG04
   2) 제조 번호 : 123456
   3) 부품 번호 : 400921-00541B
   4) 부품명 : 냉각수 펌프
   5) 수량 Qty : 1
   6) 주문자의 주소 및 성명 :

3. 부품 목록을 보는 방법
   - 지시번호 : 전개도의 각 부품을 표시하는 번호입니다.
   - 부품번호 : 부품에 붙여진 고유번호 입니다.
   - 부품명 : 부품의 명칭입니다.
   - 수량 : 부품에 사용되고 있는 1 대 분의 수량입니다.
   - 서비스코드 : 아래와 같은 서비스 기호 등이 기재되어 있습니다.
     * NS : 서비스 공급이 되지 않는 부품입니다.

   - 부품은 필히 순정부품을 사용하여 주십시오.
   - 부품목록의 내용은 품질 향상을 위해 변경될 수 있으며, 부품번호로 해당 부품을 찾을 때는 권말의 색인을 이용하여 주십시오.
   - 부품목록의 내용에 대한 문의 사항은 부품 대리점으로 연락하여 주십시오.

Introduction

This parts list presents the users with the serviceable parts of all the HD HYUNDAI INFRACORE Engines type, in the forms of exploded view, parts list, and index of parts number.

1. Information for Engine Suffix

SALES MODEL : DM03VG
SUFFIX : DM03-MFG04
DESCRIPTION : DM03VG S5 GEN 55.4/55.4kW 1500/1800RPM

2. Information for Ordering the Parts,

Please contact your nearest parts sales contact point with following information for the part(s) ordered.

E.g.:

1) Engine Suffix	:	DM03-MFG04
2) Serial No.	:	123456
3) Part No.	:	400921-00541B
4) Part Name	:	Water pump
5) Order Quantity	:	1
6) Name and address of the customer	:	

3. How to Use this Part List

- Key No: The number referring to the corresponding part in the exploded view.
- Parts No: unique number assigned to the part.
- Parts Desc: name of the part.
- Qty: the total number of the parts used in the engine system.
- S/C: following service symbols are provided:

  * NS: Not serviced item.

  - Make sure to use genuine parts.
  - The part list is subject to change for quality improvement. To look up a part by the part number, please refer to the index at the end of this document.
  - If you have any question, please do not hesitate to contact our parts sales contact point.

CONTENTS

Fig.	P101	CYLINDER HEAD	실린더 헤드
	P102	CYLINDER HEAD COVER	실린더 헤드 커버
	P103	WATER PUMP	냉각수 펌프
	P104	THERMOSTAT	수온 조절기
	P105	BREATHER	브리더
	P107	COOLING WATER PIPE	냉각수 파이프
	P201	VALVE	밸브
	P202	ROCKER ARM	로커 암
	P203	TAPPET & PUSH ROD	타펫 & 푸시로드
	P204	CAMSHAFT	캠축
	P205	CAMSHAFT DRIVE	캠축 드라이브
	P301	CYLINDER BLOCK	실린더 블록
	P303	OIL SPRAY NOZZLE	오일 스프레이 노즐
	P305	FLYWHEEL HOUSING	플라이휠 하우징
	P306	ENGINE LIFTING	엔진 리프팅
	P308	OIL PUMP	오일 펌프
	P309	OIL FILTER	오일 필터
	P311	OIL PAN	오일 팬
	P401	OIL SEAL	오일 시일
	P402	PISTON	피스톤
	P403	CONNECTING ROD	커넥팅 로드
	P404	CRANKSHAFT	크랭크축
	P405	CRANKSHAFT PULLEY	크랭크축 풀리
	P407	FLYWHEEL	플라이휠
	P501	INJECTION PUMP	분사 펌프
	P502	INJECTION NOZZLE	분사 노즐
	P503	INJECTION PIPE	분사 파이프
	P505	FUEL LINE	연료 라인
	P601	INTAKE MANIFOLD	흡기 매니폴드
	P602	EXHAUST MANIFOLD	배기 매니폴드
	P603	TURBOCHARGER	과급기
	P604	EGR	배기가스 재순환 장치
	P607	INTAKE STAKE	흡기 스테이크
	P701	STARTER	시동기
	P703	ALTERNATOR	알터네이터
	P704	AIR HTR RELAY&GLOW PLUG	에어히터 릴레이 & 글로플러그
	P705	WIRE HARNESS	와이어 하네스
	P709	SWITCH&SENSOR	스위치 &센서
	P713	E.C.U	엔진 제어 장치
	P801	ALTERNATOR MOUNTING	알터네이터 마운팅
	P805	POWER TAKE OFF	동력 취출 장치
	P815	COOLING FAN	냉각 팬
	P901	GENERAL ACCESSORIES-HEAD&COOLING	일반 표준 공급품 헤드&쿨링
	P903	GENERAL ACCESSORIES-BLOCK&LUBRICATION	일반 표준 공급품 블록&윤활
	P905	GENERAL ACCESSORIES-FIE&AFTER TREATMENT	일반 표준 공급품 연료분사&후처리
	P906	GENERAL ACCESSORIES-INTAKE/EXHAUST	일반 표준 공급품 흡배기
	P907	GENERAL ACCESSORIES-ELECTRIC	일반 표준 공급품 전장

CONTENTS

- 색인표(Index)
- 부품 및 서비스 센터(Parts & Service Center)

실린더 헤드
P101 CYLNDER HEAD

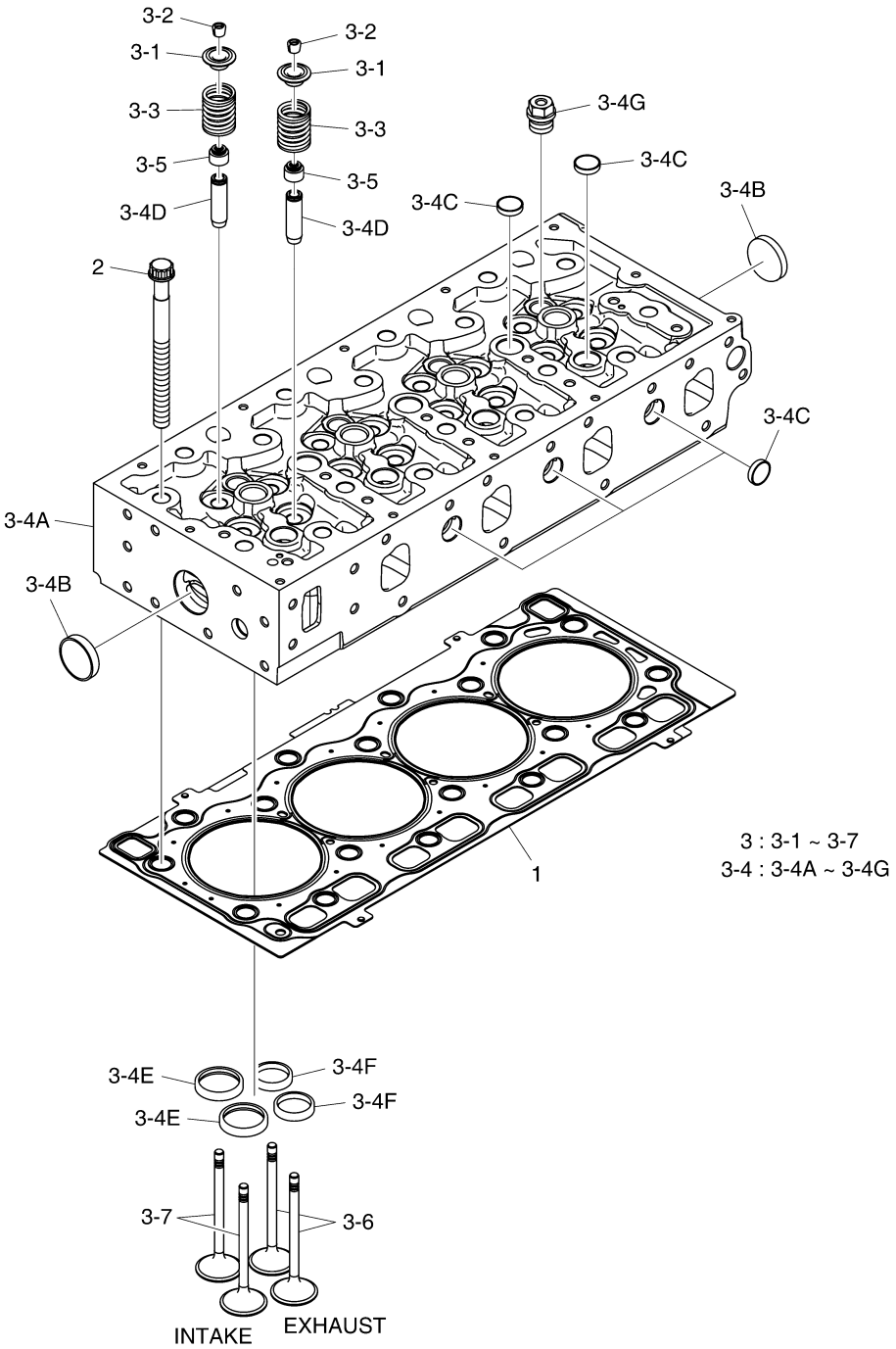

EDM03-P101-001-1

실린더 헤드
P101 CYLINDER HEAD

지시번호 Key No.	부품번호 PartNo.	부 품 명	Description	수량 (Q'ty) DM03-MFG04	서비스 코드 S/C
1	400603-00184B	실린더 헤드 가스켓	GASKET,CYLINDER HEAD	1	NS
1	400603-00208A	.실린더 헤드 가스켓 : A등급 (1.02T)	GASKET,CYLINDER HEAD : GRADE A (1.02T)	1	
1	400603-00209A	.실린더 헤드 가스켓 : B등급 (1.12T)	GASKET,CYLINDER HEAD : GRADE B (1.12T)	1	
1	400603-00210A	.실린더 헤드 가스켓 : C등급 (1.22T)	GASKET,CYLINDER HEAD : GRADE C (1.22T)	1	
2	120106-01257	실린더 헤드 볼트 M12x1.25x141	BOLT,CYLINDER HEAD M12x1.25x141	18	
3	150113-00951	실린더 헤드 조립품	HEAD ASSY,CYLINDER	1	
3-1	110943-00184	밸브 스프링 리테이너	RETAINER,VALVE SPRING	16	
3-2	110971-00040	코터	COTTER	32	
3-3	111601-00130	밸브 스프링	SPRING,VALVE	16	
3-4	150113-00920A	실린더 헤드 조립품	HEAD ASSY,CYLINDER	1	NS
3-4A	150113-00929	실린더 헤드	HEAD,CYLINDER	1	NS
3-4B	65.90302-0032	코어 플러그	PLUG,CORE	2	
3-4C	65.90302-0045	코어 플러그	PLUG,CORE	10	
3-4D	110922-00008A	밸브 가이드	GUIDE,VALVE	16	
3-4E	410206-00191	밸브 시트 (흡기)	SEAT,VALVE (INTAKE)	8	
3-4F	410206-00184	밸브 시트 (배기)	SEAT,VALVE (EXHAUST)	8	
3-4G	430221-01683	나사 플러그	PLUG,SCREW	4	
3-5	401112-00001	밸브 스템 시일	SEAL,VALVE STEM	16	
3-6	410112-00118	배기 밸브	VALVE,EXHAUST	8	
3-7	410112-00117	흡기 밸브	VALVE,INLET	8	

실린더 헤드 커버
P102 CYLNDER HEAD COVER

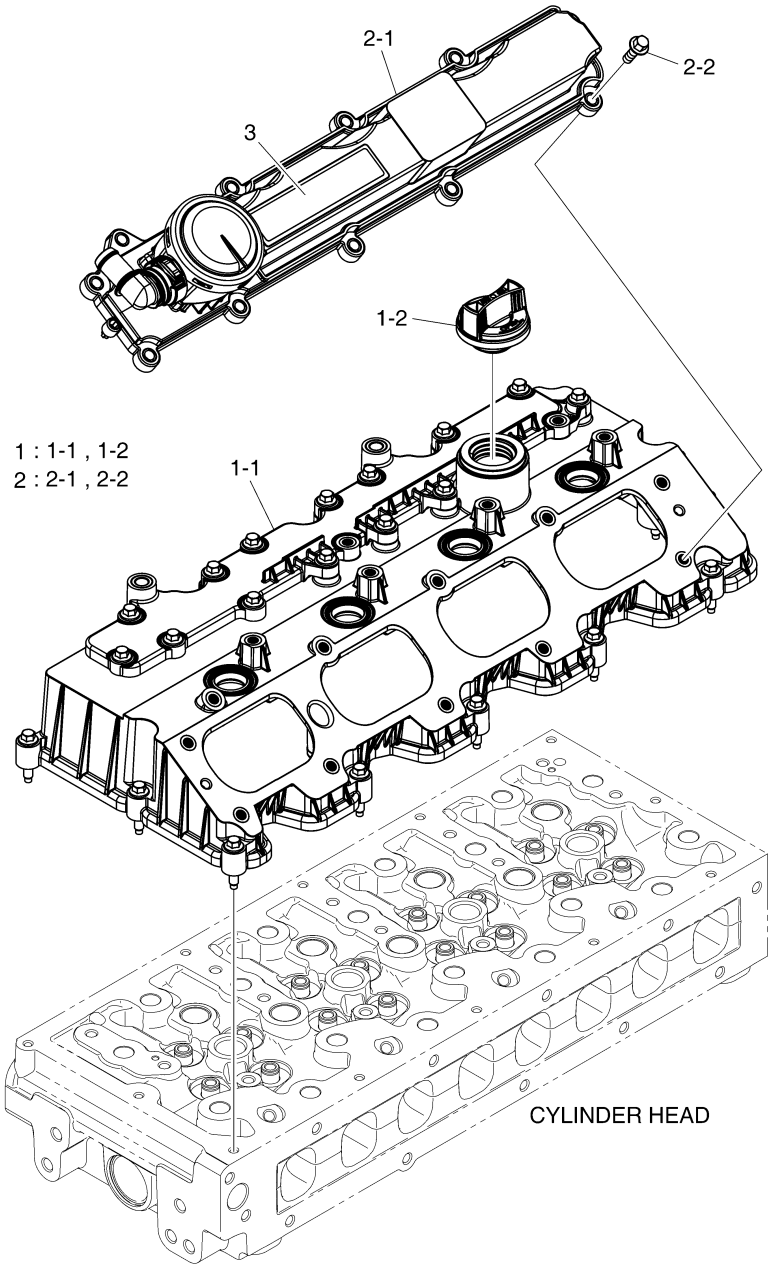

EDM03-P102-007-1

실린더 헤드 커버
P102 CYLINDER HEAD COVER

지시번호 Key No.	부품번호 PartNo.	부 품 명	Description	수량 (Q'ty) DM03-MFG04	서비스 코드 S/C
1	150106-00292A	실린더 헤드 커버 조립품	COVER ASSY,CYLINDER HEAD	1	
1-1	150106-00293A	실린더 헤드 커버 조립품	COVER ASSY,CYLINDER HEAD	1	
1-2	110911-00161A	오일 주유 캡 조립품	CAP ASSY,OIL FILLER	1	
2	150106-00415	실린더 헤드 커버 조립품	COVER ASSY,CYLINDER HEAD	1	
2-1	150106-00294	실린더 헤드 커버 (우현)	COVER,CYLINDER HEAD (RH)	1	
2-2	89CM620	육각 플랜지 볼트 M6x1.0x20	BOLT,HEX FLANGE M6x1.0x20	11	
3	950212-04376A	스티커 (HYUNDAI)	STICKER (HYUNDAI)	1	

냉각수 펌프
P103 WATER PUMP

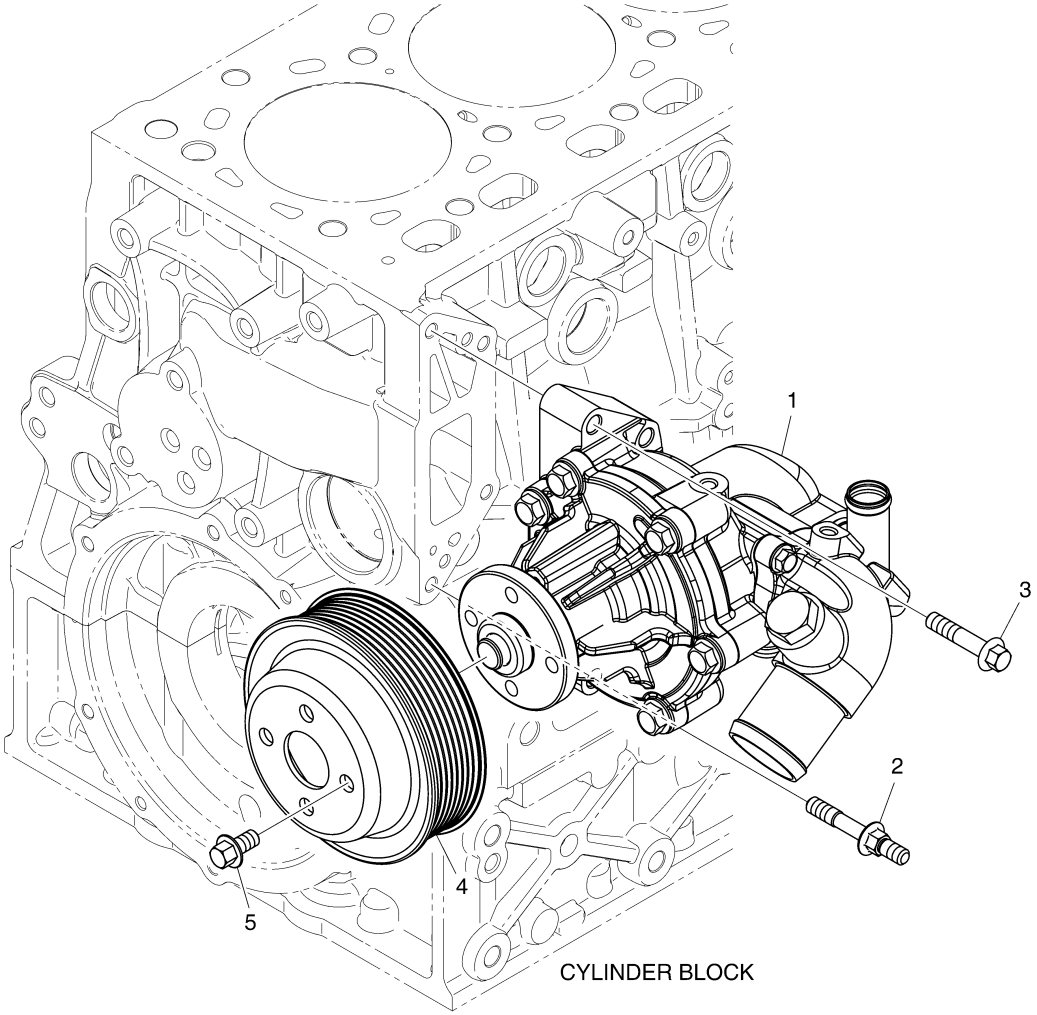

EDM03-P103-001-1

냉각수 펌프
P103 WATER PUMP

지시번호 Key No.	부품번호 PartNo.	부 품 명	Description	수량 (Q'ty) DM03-MFG04	서비스 코 드 S/C
1	400921-00657E	냉각수 펌프 조립품	PUMP ASSY,WATER	1	
2	120122-00080	스페이서 볼트	BOLT,SPACER	1	
3	89CM840	육각 플랜지 볼트 M8x1.25x40	BOLT,HEX FLANGE M8x1.25x40	3	
4	130707-00830A	냉각수 펌프 풀리	PULLEY,WATER PUMP	1	
5	89CM816	육각 플랜지 볼트 M8x1.25x16	BOLT,HEX FLANGE M8x1.25x16	4	

수온 조절기
P104 THERMOSTAT

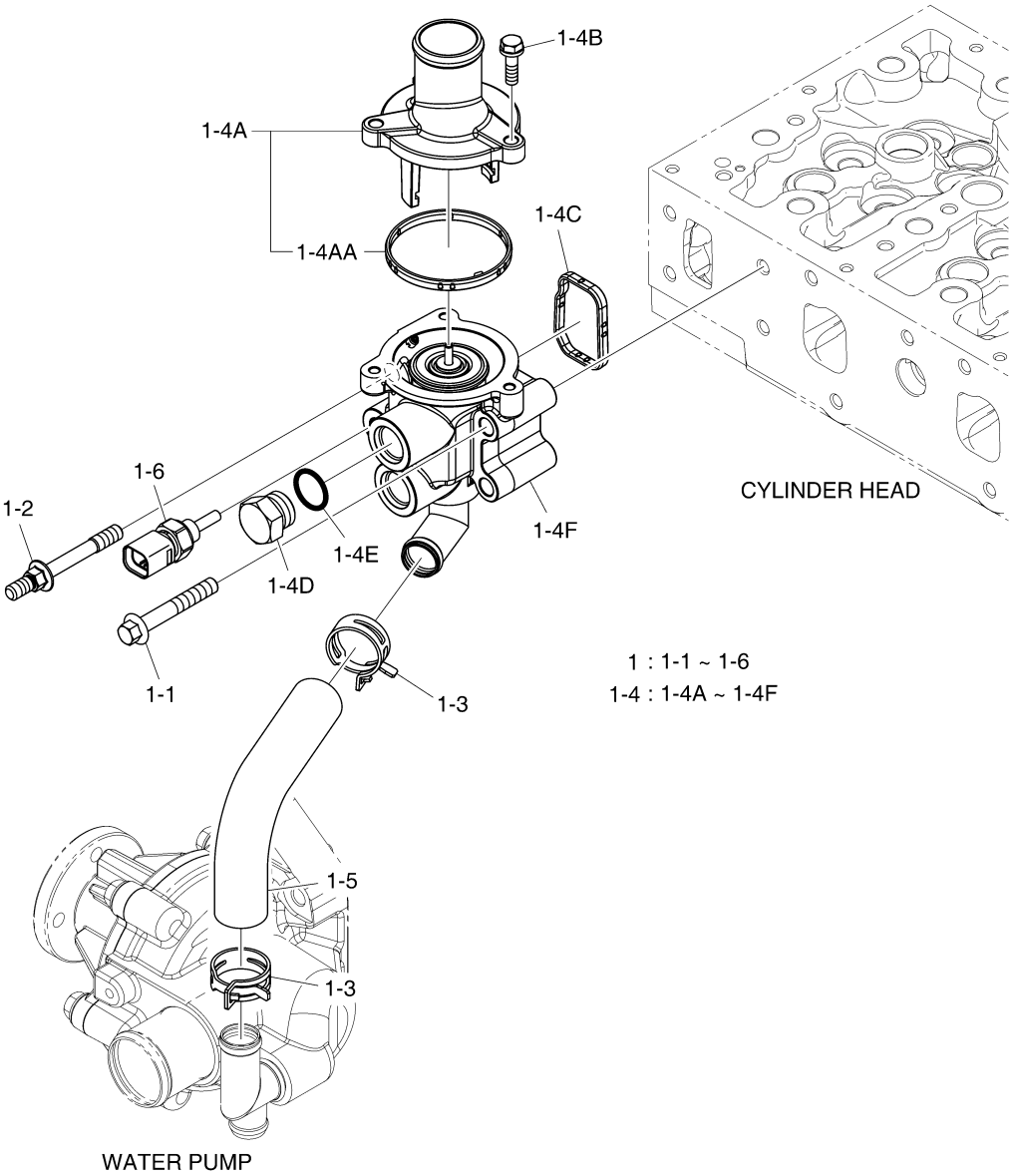

EDM03-P104-001-1

수온 조절기
P104 THERMOSTAT

지시번호 Key No.	부품번호 PartNo.	부 품 명	Description	수량 (Q'ty) DM03-MFG04	서비스 코드 S/C
1	110980-00368A	수온조절기 하우징 조립품	HOUSING ASSY,THERMOSTAT;SUB ASSY	1	NS
1-1	89CM855	육각 플랜지 볼트 M8x1.25x55	BOLT,HEX FLANGE M8x1.25x55	3	
1-2	120122-00091	스페이서 볼트 M8x1.25 (8.8T)	BOLT,SPACER M8x1.25 (8.8T)	1	
1-3	120202-00118	호스 클램프	CLAMP,HOSE	2	
1-4	110980-00276A	수온 조절기 하우징 조립품	HOUSING ASSY,THERMOSTAT	1	
1-4A	300738-00129	수온조절기 조립품 (82℃)	THERMOSTAT ASSY (82℃)	1	
1-4AA	400606-00909	커버 패킹	PACKING,COVER	1	
1-4B	120106-00589	육각 볼트 M6x1.0x20	BOLT,HEX M6x1.0x20	3	
1-4C	400606-00910	고무 패킹	PACKING,RUBBER	1	
1-4D	430221-00982	플러그 나사 PT3/4	SCREW,PLUG PT3/4	2	
1-4E	401002-01173	O 링	O-RING	2	
1-4F	110980-00280A	수온조절기 하우징	HOUSING,THERMOSTAT	1	
1-5	420109-00270A	바이 패스 호스	HOSE,BY PASS	1	
1-6	301317-00014E	냉각수 온도 센서	SENSOR, COOLANT TEMP.	1	

브리더
P105 BREATHER

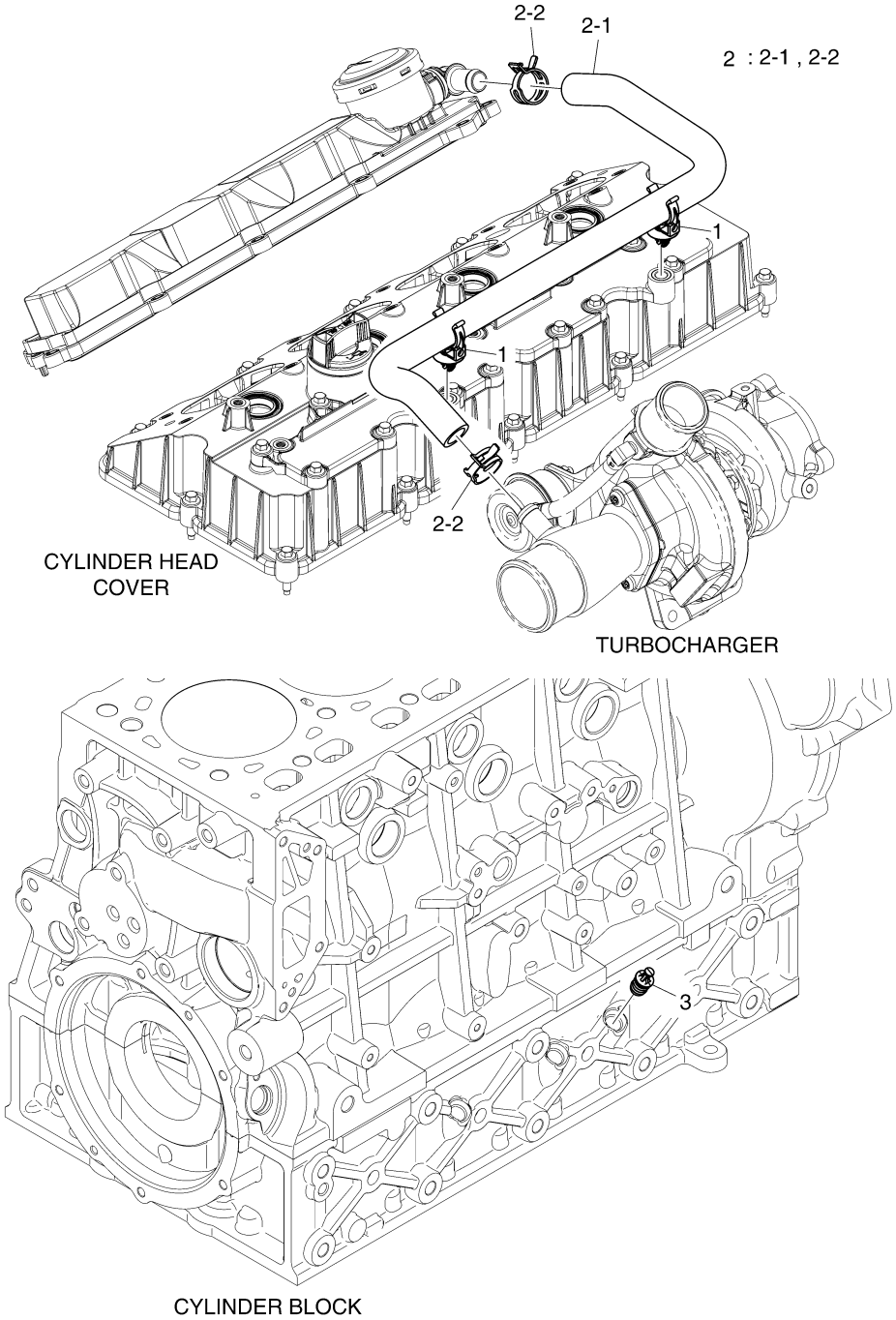

EDM03-P105-003-1

브리더
P105 BREATHER

지시번호 Key No.	부품번호 PartNo.	부 품 명	Description	수량 (Q'ty) DM03-MFG04	서비스 코 드 S/C
1	120402-00043A	호스 클립	CLIP,HOSE	2	
2	420108-02426	호스 조립품	HOSE ASSY	1	NS
2-1	420108-02112A	고무 호스	HOSE,RUBBER	1	
2-2	120202-00129	호스 클램프	CLAMP,HOSE	2	
3	110910-02965A	플라스틱 캡	CAP,PLASTIC	1	

냉각수 파이프
P107 COOLING WATER PIPE

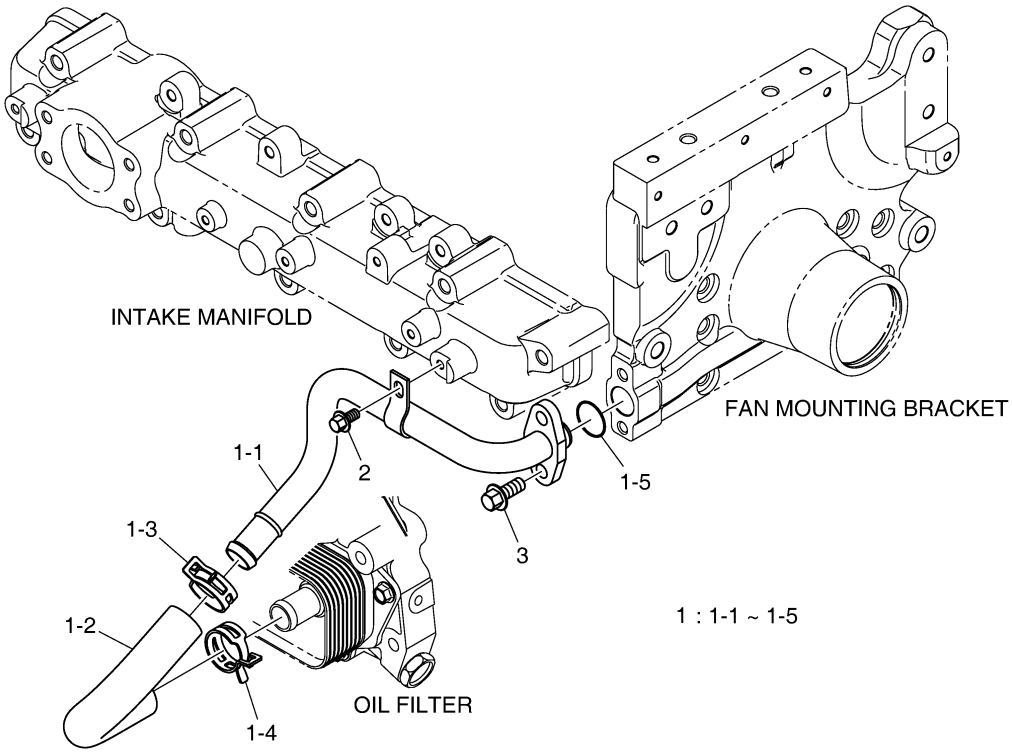

EDM03-P107-001-1

냉각수 파이프
P107 COOLING WATER PIPE

지시번호 Key No.	부품번호 PartNo.	부 품 명	Description	수량 (Q'ty) DM03-MFG04	서비스 코드 S/C
1	420211-01339	파이프 조립품	PIPE ASSY	1	NS
1-1	420211-01272	냉각수 파이프	PIPE,COOLING WATER	1	
1-2	420109-01309	냉각수 호스	HOSE,COOLING WATER	1	
1-3	120202-00117	호스 클램프	CLAMP,HOSE	1	
1-4	120202-00117	호스 클램프	CLAMP,HOSE	1	
1-5	06.56017-0309	O 링	O-RING	1	
2	89CM612	육각 플랜지 볼트 M6x1.0x12	BOLT,HEX FLANGE M6x1.0x12	1	
3	89CM820	육각 플랜지 볼트 M8x1.25x20	BOLT,HEX FLANGE M8x1.25x20	2	

밸브
P201 VALVE

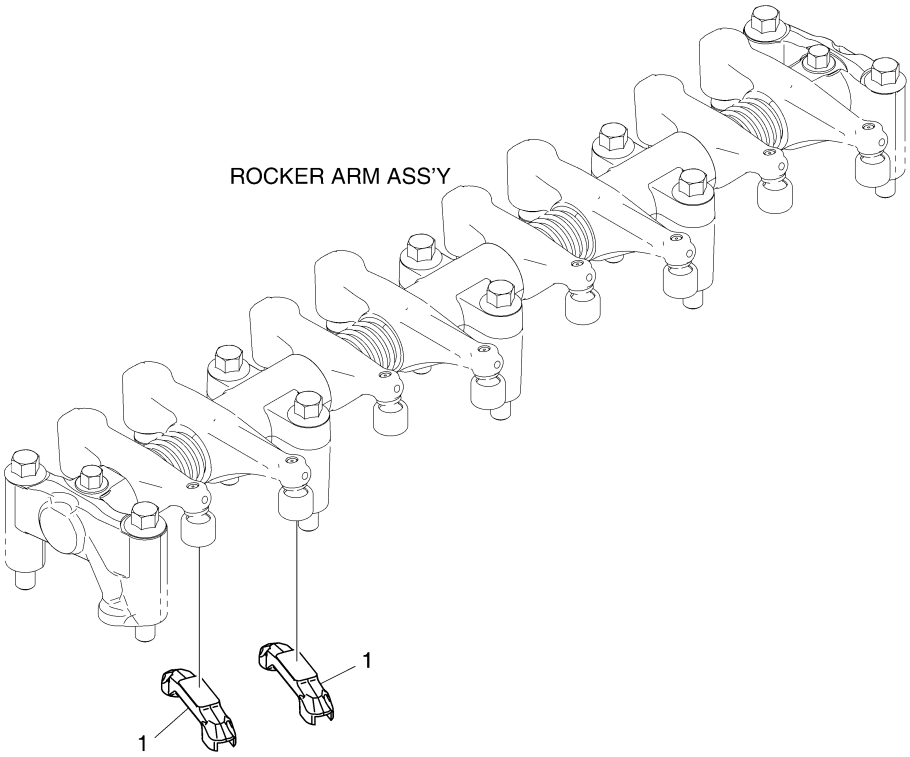

EDM03-P201-001-1

밸브
P201 VALVE

지시번호 Key No.	부품번호 PartNo.	부 품 명	Description	수량 (Q'ty) DM03-MFG04	서비스 코 드 S/C
1	150124-00033	캘리퍼	CALIPER	8	

로커 암
P202 ROCKER ARM

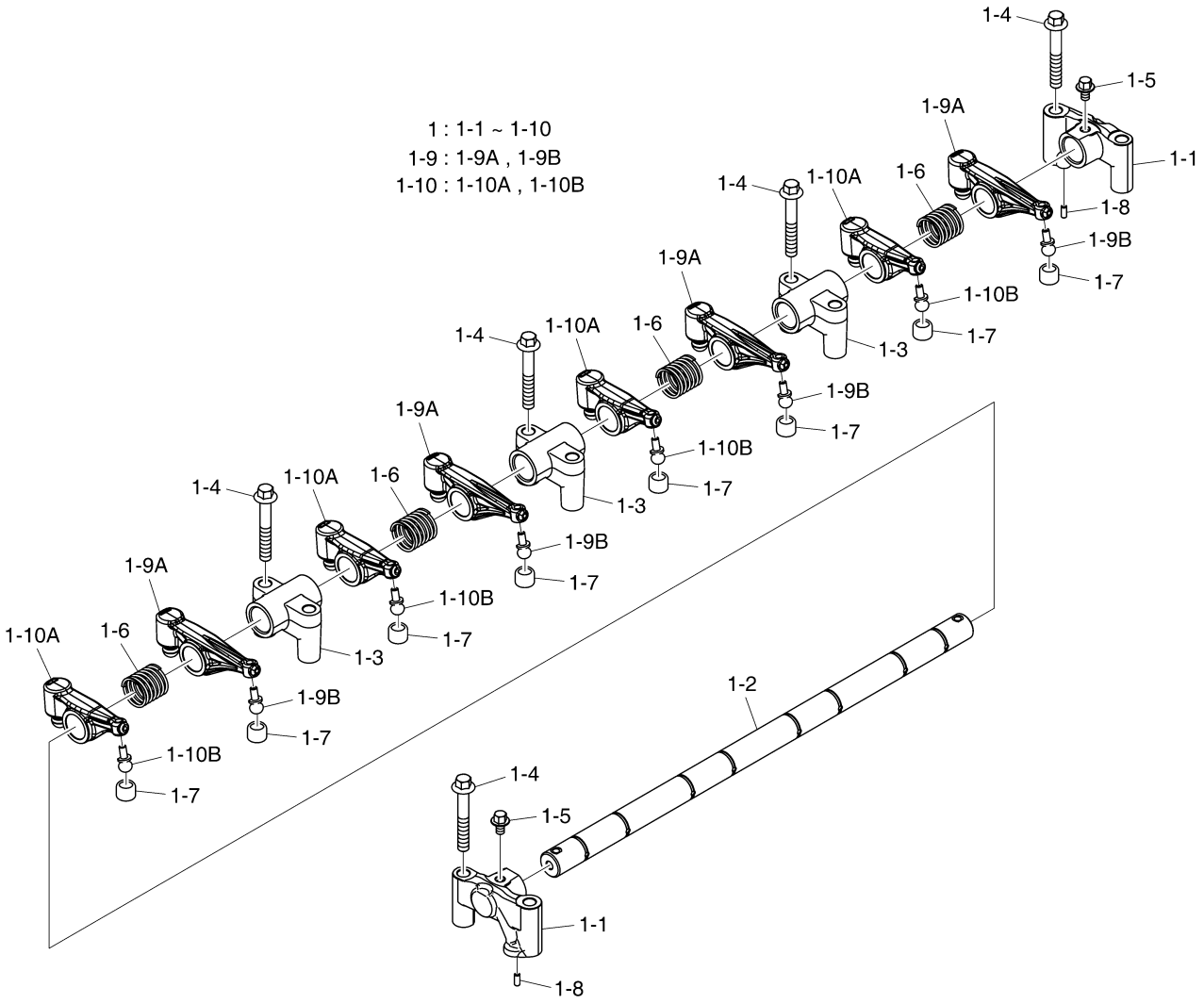

EDM03-P202-001-1

로커 암
P202 ROCKER ARM

지시번호 Key No.	부품번호 PartNo.	부 품 명	Description	수량 (Q'ty) DM03-MFG04	서비스 코드 S/C
1	150122-00170F	로커 암 축 조립품	SHAFT ASSY,ROCKER ARM	1	
1-1	110424-00067	로커 암 브라켓 조립품	BRACKET ASSY,ROCKER ARM	2	
1-2	150122-00171	로커 암 축	SHAFT,ROCKER ARM	1	
1-3	110424-00068	로커 암 브라켓 조립품	BRACKET ASSY,ROCKER ARM	3	
1-4	89CM855	육각 플랜지 볼트 M8x1.25x55	BOLT,HEX FLANGE M8x1.25x55	10	
1-5	120106-01421	육각 플랜지 볼트 M6x1.0x10	BOLT,HEX FLANGE M6x1.0x10	2	
1-6	111602-00120	압축 스프링	SPRING,COMPRESSION	4	
1-7	120701-00078	조정 나사 캡	CAP,ADJUST SCREW	8	
1-8	06.22022-0707	평행 핀	PIN,PARALLEL	2	
1-9	150101-00262	로커 암 조립품 (흡기)	ARM ASSY,ROCKER (INTAKE)	4	
1-10	150101-00263	로커 암 조립품 (배기)	ARM ASSY,ROCKER (EXHAUST)	4	

타펫 & 푸시로드
P203 TAPPET & PUSH ROD

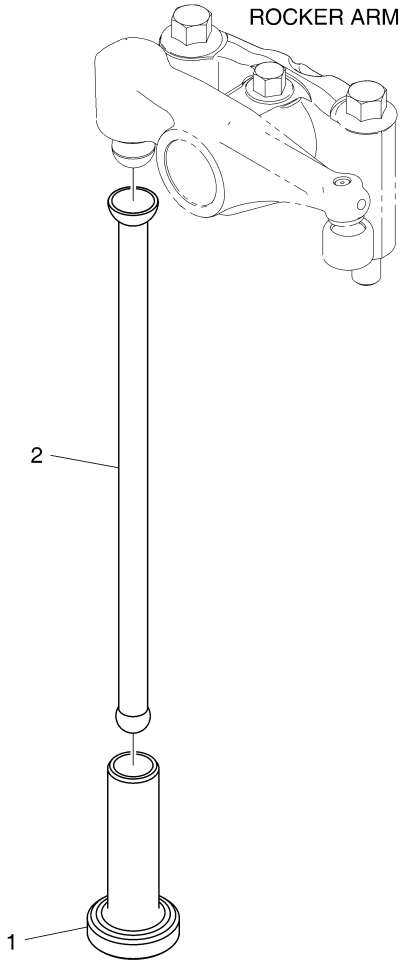

EDM03-P203-001-1

타펫 & 푸시로드
P203 TAPPET & PUSH ROD

지시번호 Key No.	부품번호 PartNo.	부 품 명	Description	수량 (Q'ty) DM03-MFG04	서비스 코 드 S/C
1	150125-00044	타펫	TAPPET	8	
2	150123-00199	푸쉬 로드	ROD,PUSH	8	

캠축
P204 CAMSHAFT

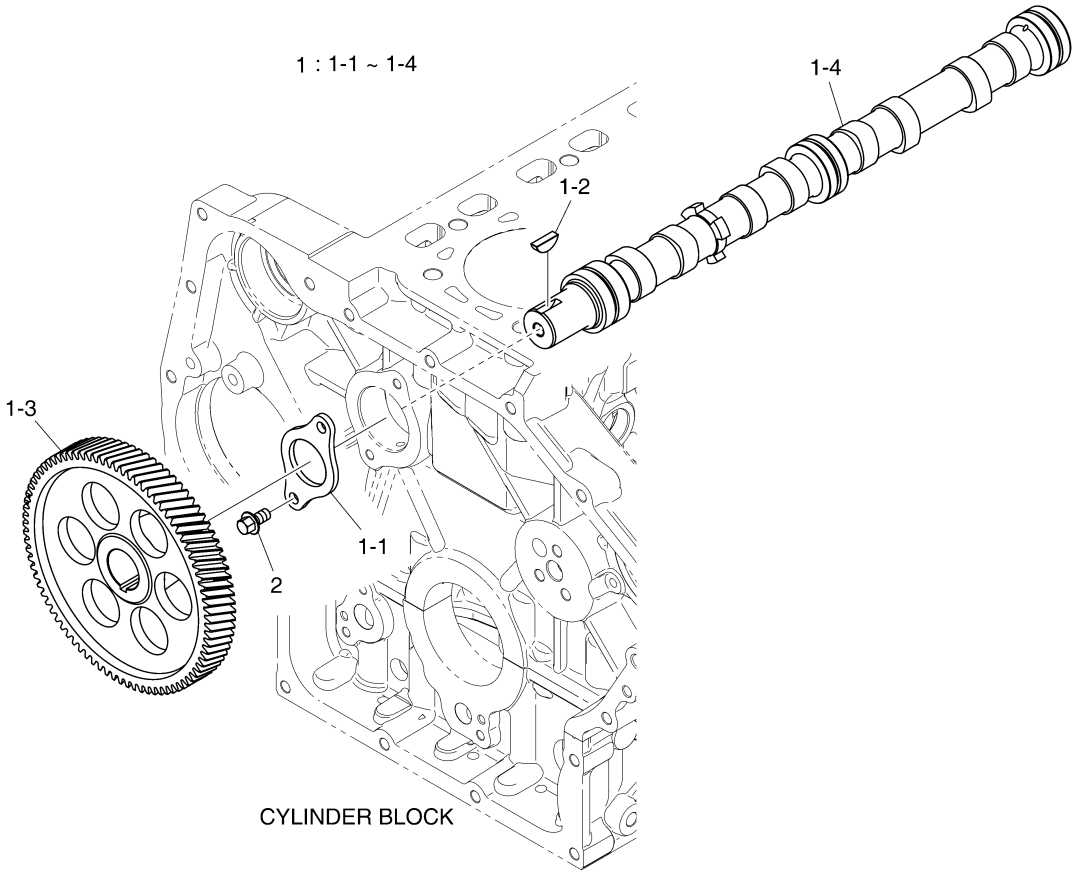

EDM03-P204-001-1

캠축
P204 CAMSHAFT

지시번호 Key No.	부품번호 PartNo.	부 품 명	Description	수량 (Q'ty) DM03-MFG04	서비스 코 드 S/C
1	150103-00209D	캠축 조립품	CAMSHAFT ASSY	1	
1-1	120816-00204	쓰러스트 와셔	WASHER,THRUST	1	
1-2	06.29141-0215	반달 키	KEY,WOODRUFF	1	
1-3	130408-00059A	캠축 기어	GEAR,CAMSHAFT	1	
1-4	150103-00210C	캠축	CAMSHAFT	1	
2	89CM816	육각 플랜지 볼트 M8x1.25x16	BOLT,HEX FLANGE M8x1.25x16	2	

캠축 드라이브
P205 CAMSHAFT DRIVE

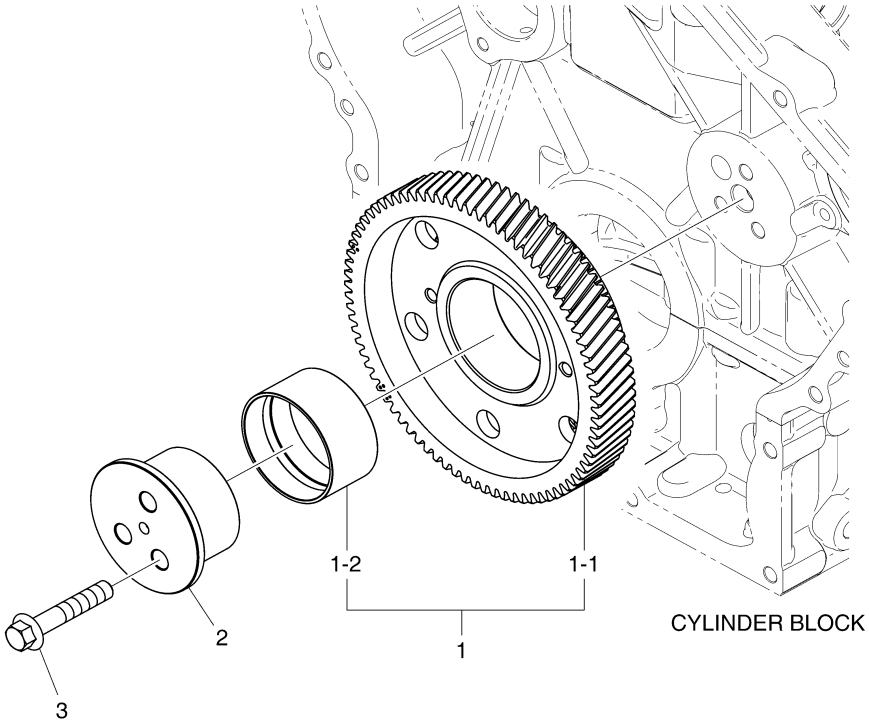

EDM03-P205-001-1

캠축 드라이브
P205 CAMSHAFT DRIVE

지시번호 Key No.	부품번호 PartNo.	부 품 명	Description	수량 (Q'ty) DM03-MFG04	서비스 코드 S/C
1	130428-00016E	아이들 기어 조립품	GEAR ASSY,IDLE	1	
1-1	130428-00017E	아이들 기어	GEAR,IDLE	1	NS
1-2	130717-00003	기어 부싱	BUSHING,GEAR	1	
2	130712-00913B	아이들 기어 축	SHAFT,IDLE GEAR	1	
3	89CM1055	육각 플랜지 볼트 M10x55	BOLT,HEX FLANGE M10x55	3	

실린더 블록
P301 CYLNDER BLOCK

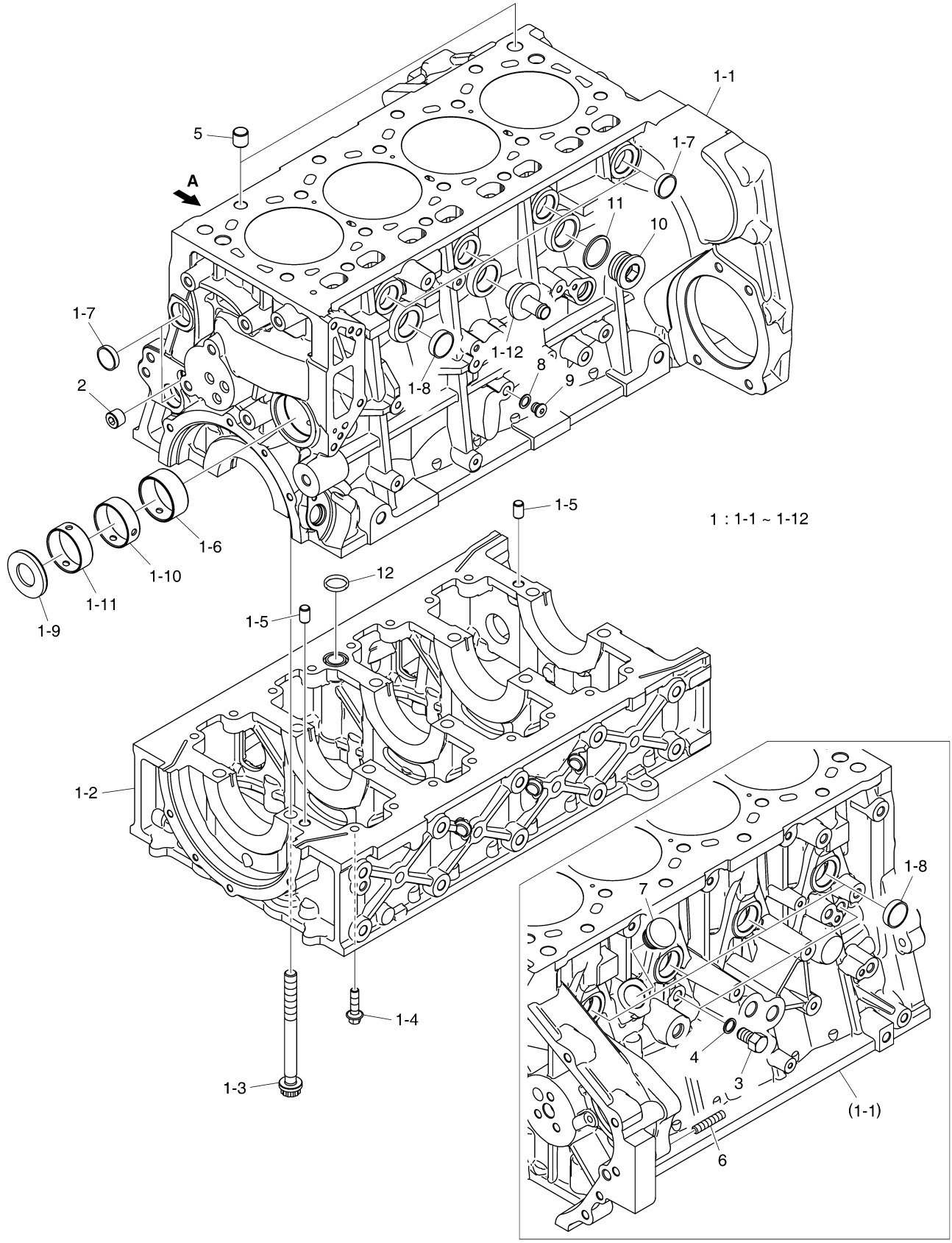

EDM03-P301-001-1

실린더 블록
P301 CYLINDER BLOCK

지시번호 Key No.	부품번호 PartNo.	부 품 명	Description	수량 (Q'ty) DM03-MFG04	서비스 코드 S/C
1	150102-01238D	실린더 블록 조립품	BLOCK ASSY,CYLINDER	1	
1-1	150102-01239C	실린더 블록	BLOCK,CYLINDER	1	NS
1-2	110970-00100	크랭크 케이스	CASE,CRANK	1	NS
1-3	120112-00184A	베어링 캡 볼트 M12x1.5x133	BOLT,BEARING CAP M12x1.5x133	10	
1-4	89CM830	육각 플랜지 볼트 M8x1.25x30	BOLT,HEX FLANGE M8x1.25x30	16	
1-5	120501-00660	고정 핀	PIN,LOCATING	2	
1-6	131002-00998	캠축 부싱	BUSHING,CAMSHAFT	1	
1-7	65.90302-0048	코어 플러그	PLUG,CORE	6	
1-8	65.90302-0041	코어 플러그	PLUG,CORE	5	
1-9	110508-13222	커버	COVER	1	
1-10	131002-00999	캠축 부싱	BUSHING,CAMSHAFT	1	
1-11	131002-01000	캠축 부싱	BUSHING,CAMSHAFT	1	
1-12	430221-00120A	EGR 냉각기 플러그	PLUG,EGR COOLER	1	
2	120705-01062	플러그 나사	SCREW,PLUG	1	
3	65.90310-0091	플러그 나사 M12x1.5	SCREW,PLUG M12x1.5	2	
4	06.56190-0703	시일 링 A12x16	RING,SEAL A12x16	2	
5	120501-00139	고정 핀	PIN,LOCATING	2	
6	120117-00324	스터드 볼트 M8x1.25	BOLT,STUD M8x1.25	3	
7	110508-34630A	히터 커버	COVER,HEATER	1	
8	06.56180-0714	시일 링 A10x15	RING,SEAL A10x15	1	
9	120705-01957	플러그스크류	SCREW,PLUG	1	
10	06.08041-2211	플러그 나사 M30x1.5	SCREW,PLUG M30x1.5	1	
11	06.56190-0732	시일 링 A30x36	RING,SEAL A30x36	1	
12	401109-00135	시일 링	RING,SEAL	1	

오일 스프레이 노즐
P303 OIL SPRAY NOZZLE

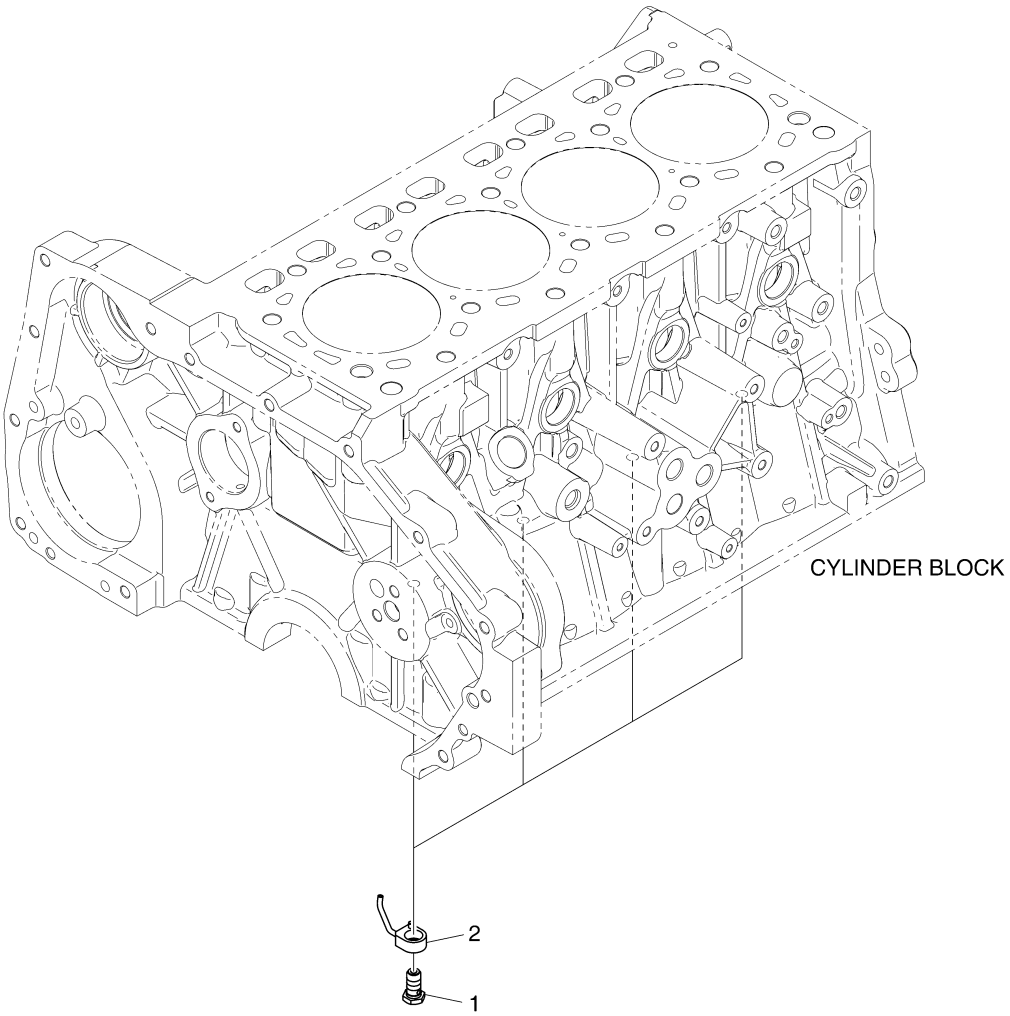

EDM03-P303-001-1

오일 스프레이 노즐
P303 OIL SPRAY NOZZLE

지시번호 Key No.	부품번호 PartNo.	부 품 명	Description	수량 (Q'ty) DM03-MFG04	서비스 코드 S/C
1	410127-00736	릴리프 밸브 조립품	VALVE ASSY,RELIEF	4	
2	430218-00704	스프레이노즐	NOZZLE,SPRAY	4	

플라이휠 하우징
P305 FLYWHEEL HOUSING

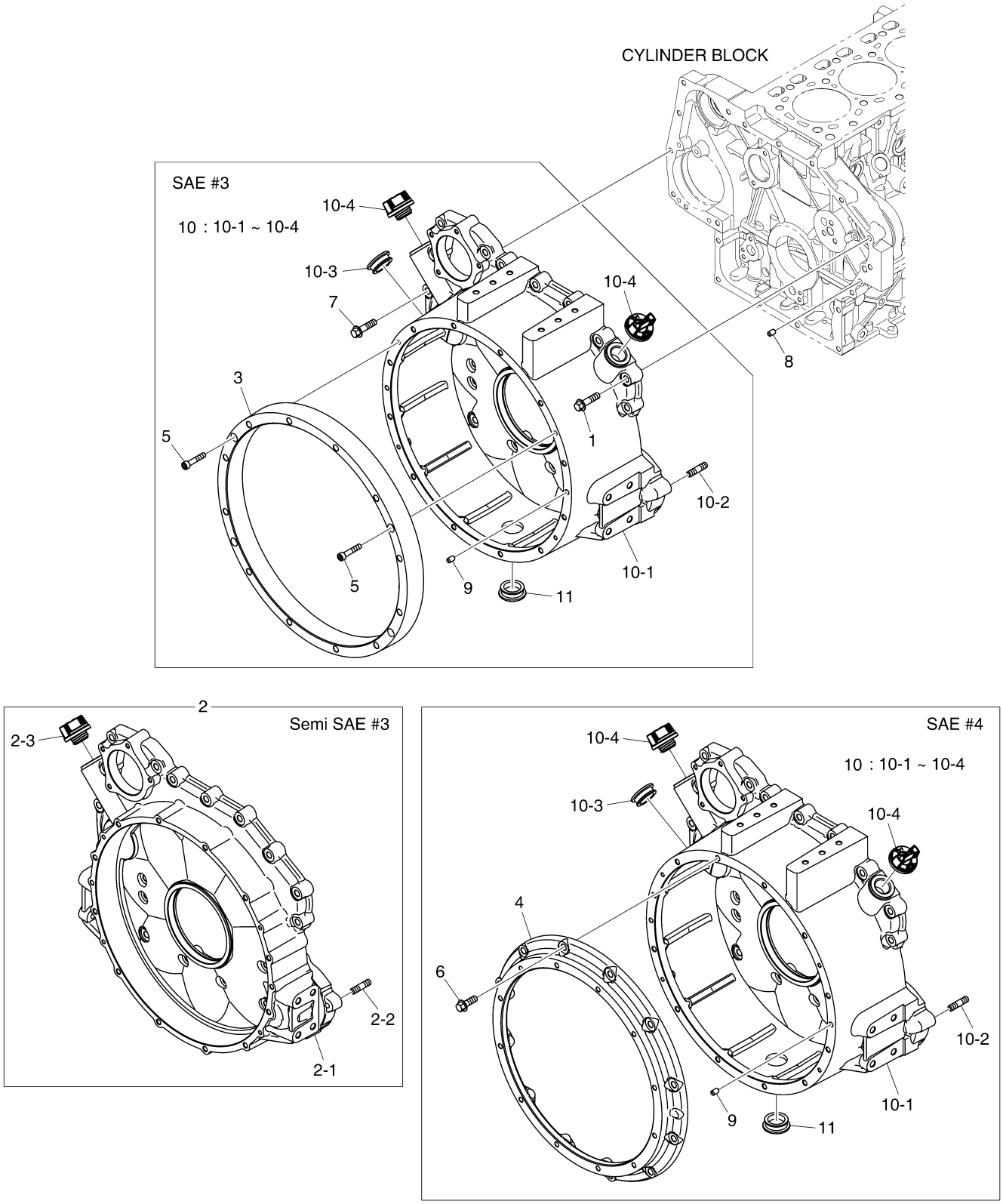

EDM03-P305-002-1

플라이휠 하우징
P305 FLYWHEEL HOUSING

지시번호 Key No.	부품번호 PartNo.	부 품 명	Description	수량 (Q'ty) DM03-MFG04	서비스 코드 S/C
1	90CM1040	육각 플랜지 볼트 M10x40	BOLT,HEX FLANGE M10x40	17	
2	150114-00403A	플라이휠 하우징 조립품 (SLM)	HOUSING ASSY,FLYWHEEL (SLIM)	1	NS
2-1	150114-00404A	플라이휠 하우징	HOUSING,FLYWHEEL	1	
2-2	06.06225-0808	스터드 볼트 M10x30	BOLT,STUD M10x30	3	
2-3	110911-00161A	오일 주유 캡 조립품	CAP ASSY,OIL FILLER	1	
3	110951-02094	스페이서	SPACER	1	
4	110951-02090	스페이서	SPACER	1	
5	18GM840	육각 소켓 헤드 볼트	BOLT,HEX SOCKET HEAD	4	
6	90CM1030	육각 플랜지 볼트 M10x1.5x30	BOLT,HEX FLANGE M10x1.5x30	12	
7	90CM1040	육각 플랜지 볼트 M10x40	BOLT,HEX FLANGE M10x40	2	
8	06.22022-1010	평행 핀	PIN,PARALLEL	2	
9	06.22022-1010	평행 핀	PIN,PARALLEL	2	
10	150114-00504A	플라이휠 하우징 조립품	HOUSING ASSY,FLYWHEEL	1	NS
10-1	150114-00502	플라이휠 하우징	HOUSING,FLYWHEEL	1	
10-2	06.06225-0808	스터드 볼트 M10x30	BOLT,STUD M10x30	3	
10-3	65.96401-0007	고무 캡	CAP,RUBBER	1	
10-4	110911-00161A	오일 주유 캡 조립품	CAP ASSY,OIL FILLER	2	
11	65.96401-0007	고무 캡	CAP,RUBBER	1	

엔진 리프팅
P306 ENGINE LIFTING

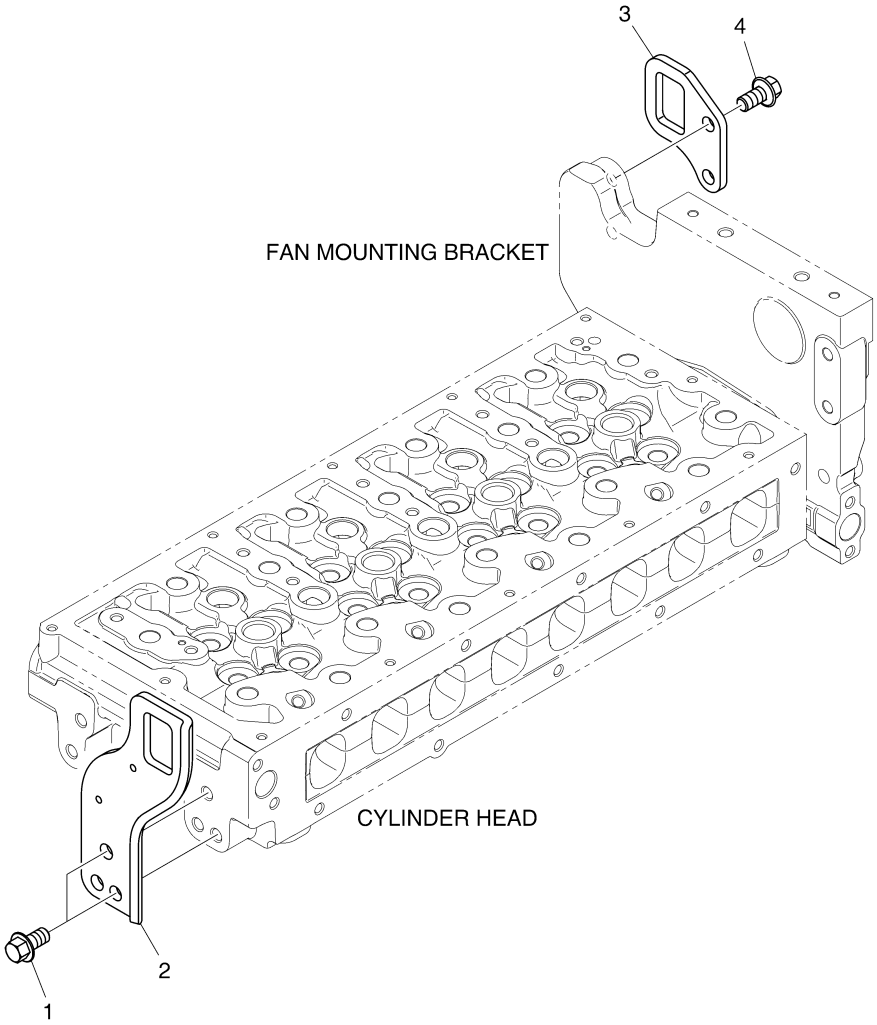

EDM03-P306-001-1

엔진 리프팅
P306 ENGINE LIFTING

지시번호 Key No.	부품번호 PartNo.	부 품 명	Description	수량 (Q'ty) DM03-MFG04	서비스 코드 S/C
1	89CM1020	육각 플랜지 볼트 M10x20	BOLT,HEX FLANGE M10x20	2	
2	120404-00449	리프팅 후크	HOOK,LIFTING	1	
3	120404-00448	리프팅 후크	HOOK,LIFTING	1	
4	89CM1020	육각 플랜지 볼트 M10x20	BOLT,HEX FLANGE M10x20	2	

오일 펌프
P308 OIL PUMP

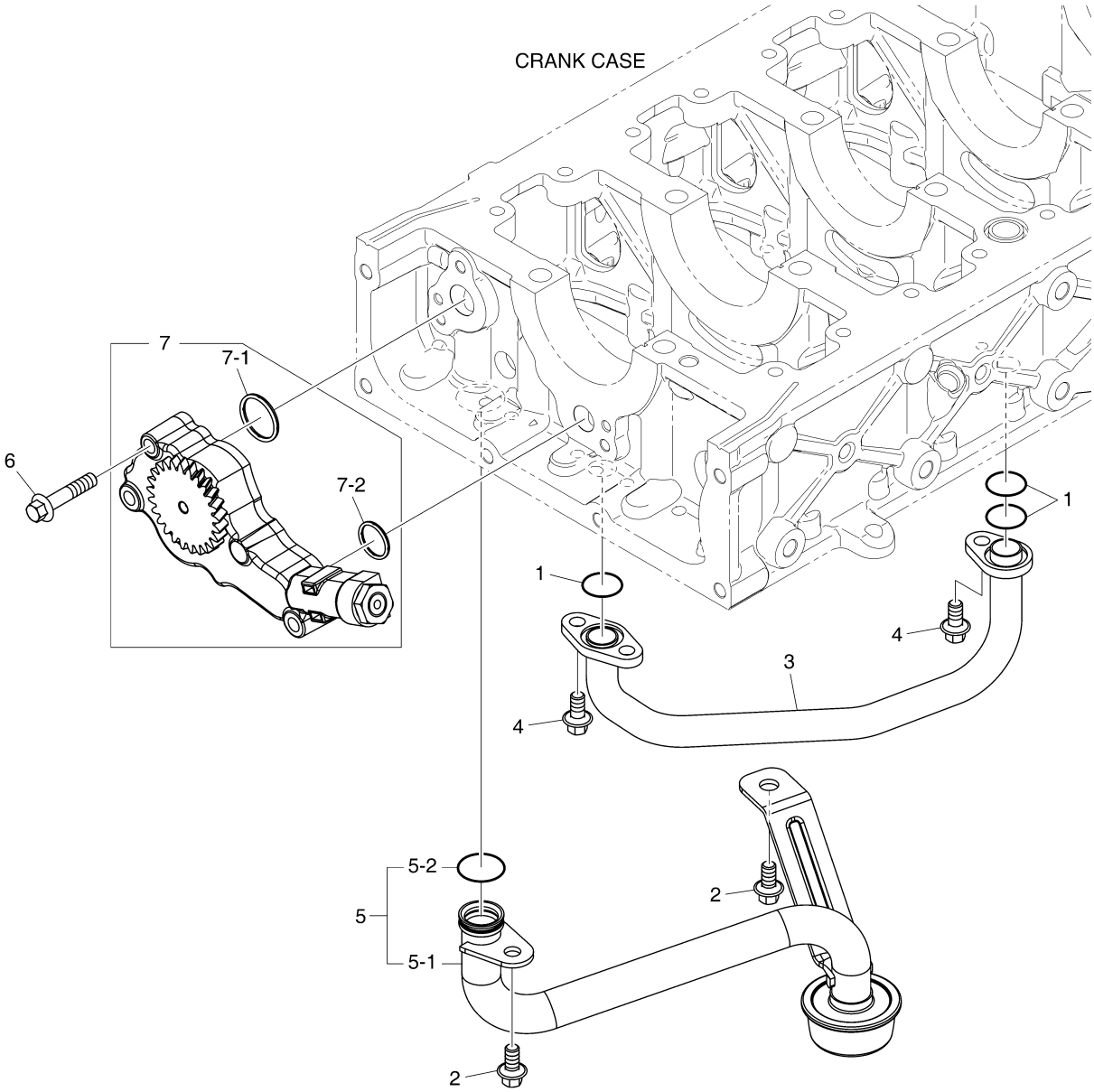

EDM03-P308-001-1

오일 펌프
P308 OIL PUMP

지시번호 Key No.	부품번호 PartNo.	부 품 명	Description	수량 (Q'ty) DM03-MFG04	서비스 코드 S/C
1	06.56017-0309	O 링	O-RING	3	
2	89CM816	육각 플랜지 볼트 M8x1.25x16	BOLT,HEX FLANGE M8x1.25x16	2	
3	420214-00299B	오일 공급 파이프 조립품	PIPE ASSY,OIL DELIVERY	1	
4	89CM816	육각 플랜지 볼트 M8x1.25x16	BOLT,HEX FLANGE M8x1.25x16	3	
5	420218-00496	오일 흡입 파이프 조립품	PIPE ASSY,OIL SUCTION	1	
5-1	420218-00309A	오일 흡입 파이프 조립품	PIPE ASSY,OIL SUCTION	1	NS
5-2	401002-00009	O 링	O-RING	1	
6	89CM840	육각 플랜지 볼트 M8x1.25x40	BOLT,HEX FLANGE M8x1.25x40	3	
7	400915-00269A	오일 펌프 조립품	PUMP ASSY,OIL	1	
7-1	401109-00163	고무 실링	SEALING,RUBBER	1	
7-2	401109-00164	고무 실링	SEALING,RUBBER	1	

오일 필터
P309 OIL FILTER

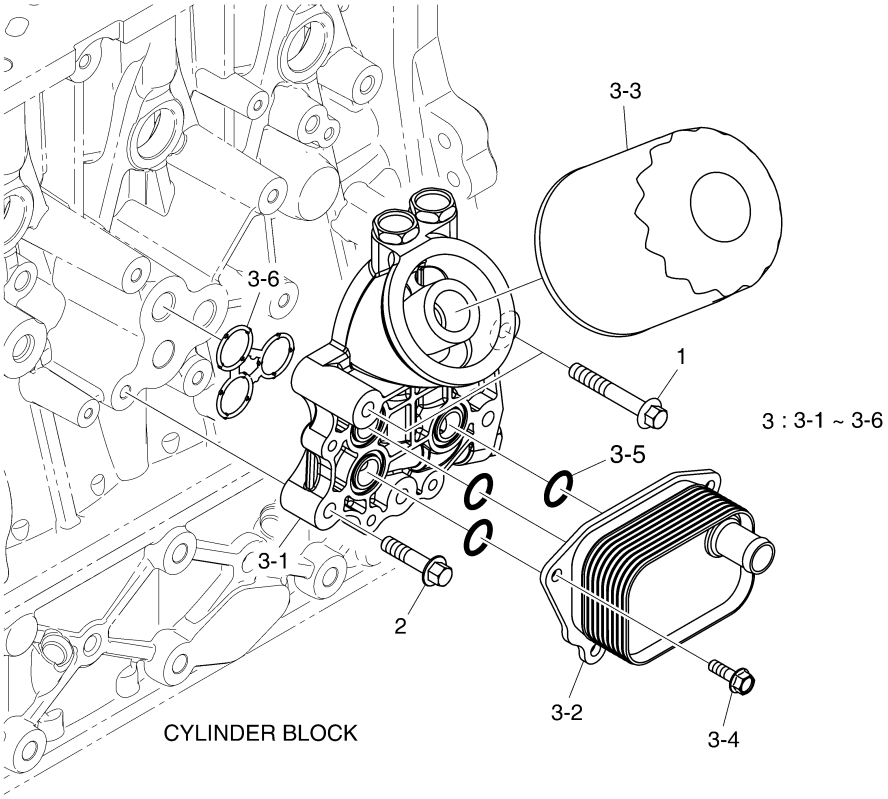

EDM03-P309-001-1

오일 필터
P309 OIL FILTER

지시번호 Key No.	부품번호 PartNo.	부 품 명	Description	수량 (Q'ty) DM03-MFG04	서비스 코드 S/C
1	89CM855	육각 플랜지 볼트 M8x1.25x55	BOLT,HEX FLANGE M8x1.25x55	2	
2	89CM835	육각 플랜지 볼트 M8x1.25x35	BOLT,HEX FLANGE M8x1.25x35	3	
3	400404-00131A	엔진 오일 필터 조립품	FILTER ASSY,ENGINE OIL	1	
3-1	400505-00037D	오일 필터 헤드 조립품	HEAD ASSY,OIL FILTER	1	NS
3-2	400206-00847	오일 냉각기 조립품	COOLER ASSY,OIL	1	
3-3	400508-00109	오일 필터 카트리지	CARTRIDGE,OIL FILTER	1	
3-4	120106-00192	플랜지 볼트 M6x1.0x20	BOLT,FLANGE M6x1.0x20	4	
3-5	401002-00615	O 링	O-RING	3	
3-6	401109-00113	시일 링	RING,SEAL	1	

오일 팬
P311 OIL PAN

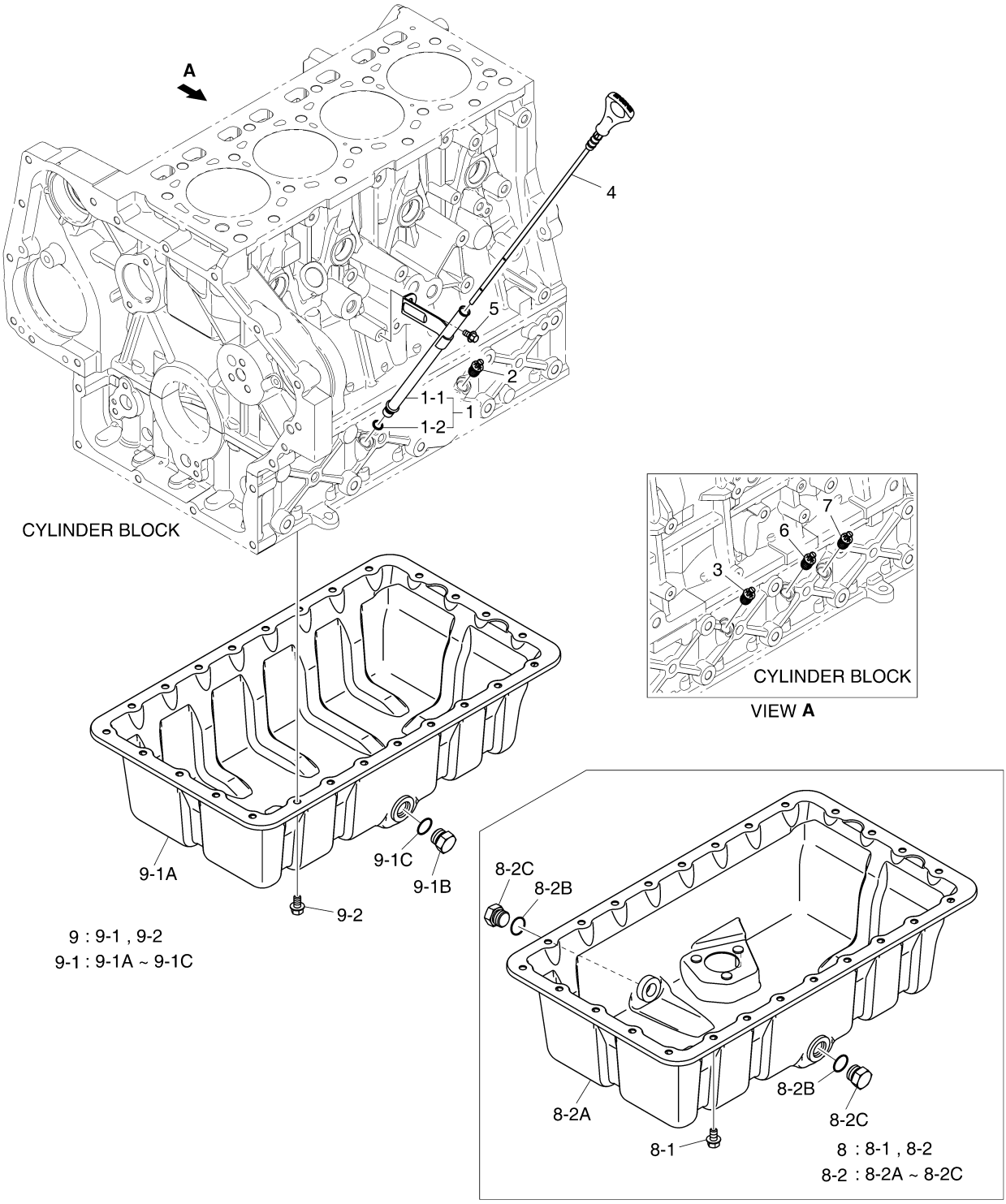

EDM03-P311-001-1

오일 팬
P311 OIL PAN

지시번호 Key No.	부품번호 PartNo.	부 품 명	Description	수량 (Q'ty) DM03-MFG04	서비스 코드 S/C
1	420406-01325	오일 레벨 게이지 가이드 튜브	TUBE ASSY,OIL LEVEL GAUGE GUIDE	1	
1-1	420406-01139	오일 레벨 게이지 가이드 튜브	TUBE,GUIDE	1	
1-2	65.96501-0107	O 링	O-RING	1	
2	110910-02965A	플라스틱 캡	CAP,PLASTIC	1	
3	110910-02965A	플라스틱 캡	CAP,PLASTIC	1	
4	800108-00080D	오일 레벨 게이지	GAUGE,OIL LEVEL	1	
5	89CM612	육각 플랜지 볼트 M6x1.0x12	BOLT,HEX FLANGE M6x1.0x12	1	
6	110910-02965A	플라스틱 캡	CAP,PLASTIC	1	
7	110910-02965A	플라스틱 캡	CAP,PLASTIC	1	
8	150119-00862A	오일 팬 조립품	PAN ASSY,OIL	1	NS
8-1	120106-00200	육각 플랜지 볼트 M8x1.25x14	BOLT,HEX FLANGE M8x1.25x14	25	
8-2	150119-00926	오일 팬 조립품	PAN ASSY,OIL	1	NS
8-2A	150119-00725	오일 팬	PAN,OIL	1	
8-2B	401002-00677	O 링	O-RING	2	
8-2C	430221-00087	오일 드레인 플러그	PLUG,OIL DRAIN	2	
9	150119-00927	오일 팬 조립품	PAN ASSY,OIL	1	NS
9-1	150119-00263B	오일 팬 조립품	PAN ASSY,OIL	1	NS
9-1A	150119-00343	오일 팬	PAN,OIL	1	
9-1B	430221-00087	오일 드레인 플러그	PLUG,OIL DRAIN	1	
9-1C	401002-00677	O 링	O-RING	1	
9-2	120106-00200	육각 플랜지 볼트 M8x1.25x14	BOLT,HEX FLANGE M8x1.25x14	25	

오일 시일
P401 OIL SEAL

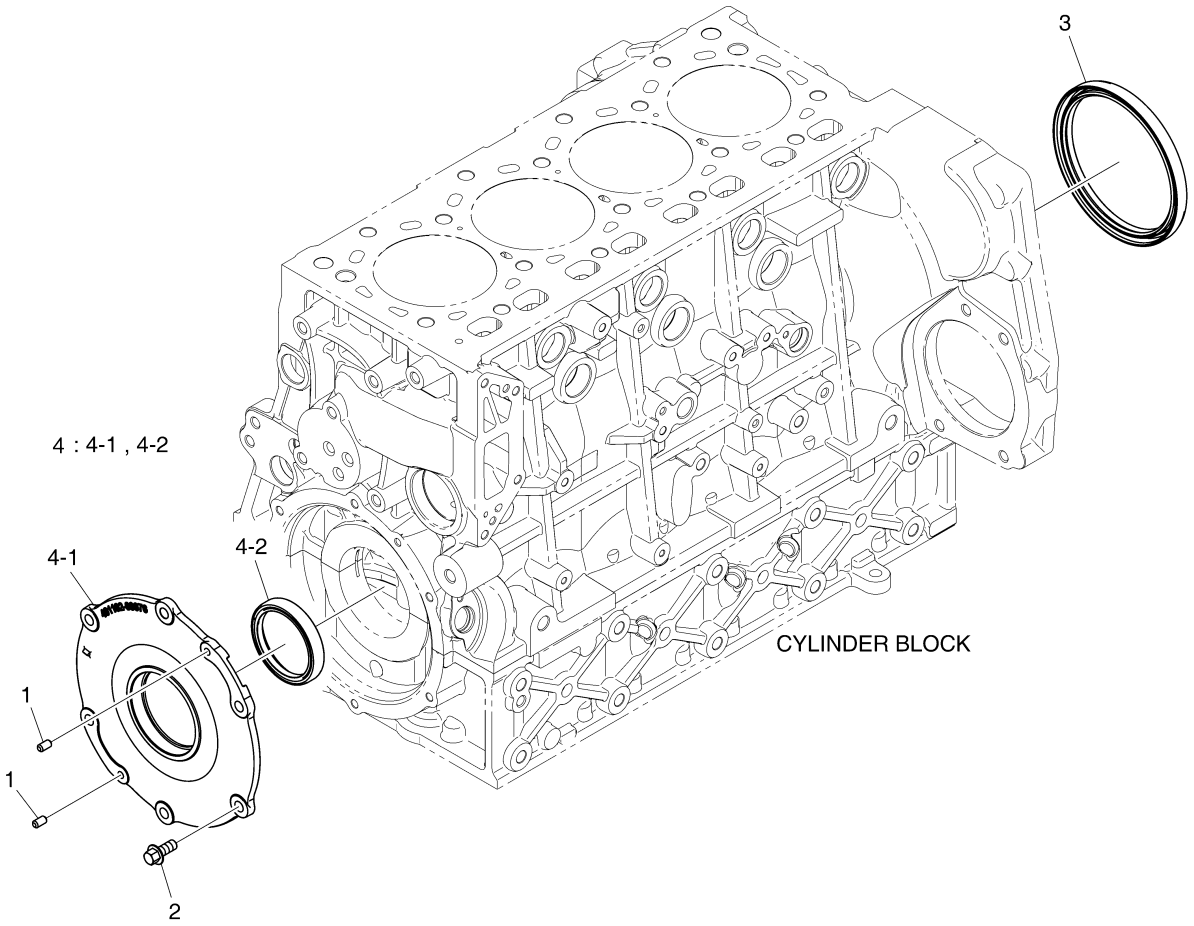

EDM03-P401-001-1

오일 시일
P401 OIL SEAL

지시번호 Key No.	부품번호 PartNo.	부 품 명	Description	수량 (Q'ty) DM03-MFG04	서비스 코 드 S/C
1	06.22022-0908	다우얼 핀	PIN,DOWEL	2	
2	89CM820	육각 플랜지 볼트 M8x1.25x20	BOLT,HEX FLANGE M8x1.25x20	6	
3	401106-00593	오일 시일 (후방)	SEAL,OIL (REAR)	1	
4	401102-00077	오일 시일 홀더 조립품	HOLDER ASSY,OIL SEAL	1	
4-1	401102-00076	오일 시일 홀더	HOLDER,OIL SEAL	1	
4-2	401106-00570	오일 시일 (전방)	SEAL,OIL (FRONT)	1	

피스톤
P402 PISTON

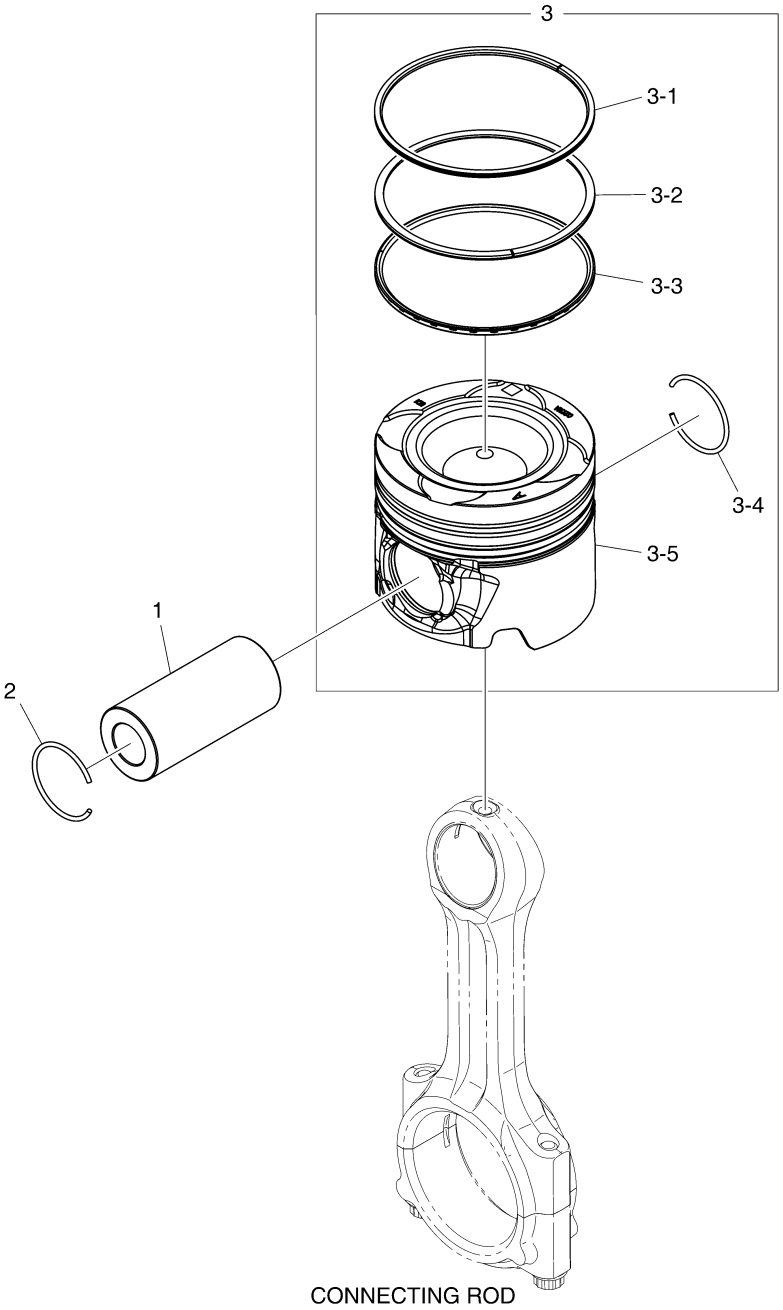

EDM03-P402-003-1

피스톤
P402 PISTON

지시번호 Key No.	부품번호 PartNo.	부 품 명	Description	수량 (Q'ty) DM03-MFG04	서비스 코드 S/C
1	130601-00027B	피스톤 핀	PIN,PISTON	4	
2	111104-00888	스냅 링	RING,SNAP	4	
3	130602-02158B	피스톤 조립품	PISTON ASSY	4	NS
3-1	401004-00175	피스톤 링 (탑)	RING,PISTON (TOP)	4	NS
3-2	401004-00176	피스톤 링 (세컨드)	RING,PISTON (2ND)	4	NS
3-3	401004-00177	피스톤 링 (오일)	RING,PISTON (OIL)	4	NS
3-4	111104-00888	스냅 링	RING,SNAP	4	
3-5	130602-02130A	피스톤	PISTON	4	NS
3-5	130602-02219	.피스톤	PISTON	1	
3-5	130602-02220	.피스톤	PISTON	1	

커넥팅 로드
P403 CONNECTNG ROD

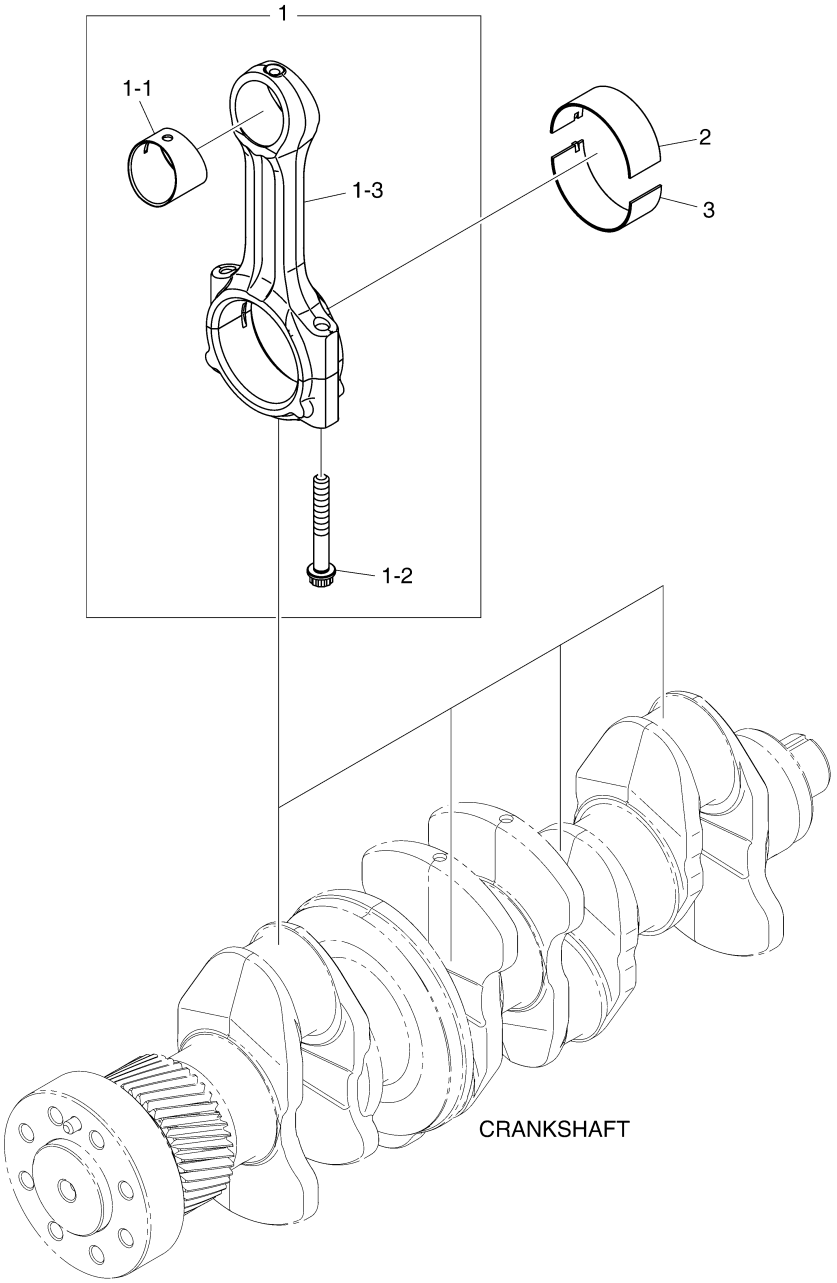

EDM03-P403-002-1

커넥팅 로드
P403 CONNECTNG ROD

지시번호 Key No.	부품번호 PartNo.	부 품 명	Description	수량 (Q'ty) DM03-MFG04	서비스 코 드 S/C
1	150121-00519C	커넥팅 로드 조립품	CON-ROD ASSY	4	NS
1	150121-00525C	.커넥팅 로드 조립품	ROD ASSY,CONNECTING	1	
1	150121-00526C	.커넥팅 로드 조립품	ROD ASSY,CONNECTING	1	
1	150121-00527C	.커넥팅 로드 조립품	ROD ASSY,CONNECTING	1	
1	150121-00528C	.커넥팅 로드 조립품	ROD ASSY,CONNECTING	1	
1	150121-00529C	.커넥팅 로드 조립품	ROD ASSY,CONNECTING	1	
1	150121-00530C	.커넥팅 로드 조립품	ROD ASSY,CONNECTING	1	
1-1	131002-01774A	커넥팅 로드 부싱	BUSHING,CONNECTING ROD	1	
1-2	120112-02396	커넥팅 로드 볼트 M9x1.0x66	BOLT,CON-ROD M9x1.0x66	2	
1-3	150121-00520A	커넥팅 로드	ROD,CONNECTING	1	NS
2	140112-00138	커넥팅 로드 베어링 (상부,표준)	BEARING,CON-ROD (UPPER,STD)	4	NS
2	140112-00139	.커넥팅 로드 베어링 (상부,노랑)	BEARING,CON-ROD (UPPER,YELLOW)	1	
3	140112-00140	커넥팅 로드 베어링 (하부,표준)	BEARING,CON-ROD (LOWER,STD)	4	NS
3	140112-00141	.커넥팅 로드 베어링 (하부,노랑)	BEARING,CON-ROD (LOWER,YELLOW)	1	

크랭크축
P404 CRANKSHAFT

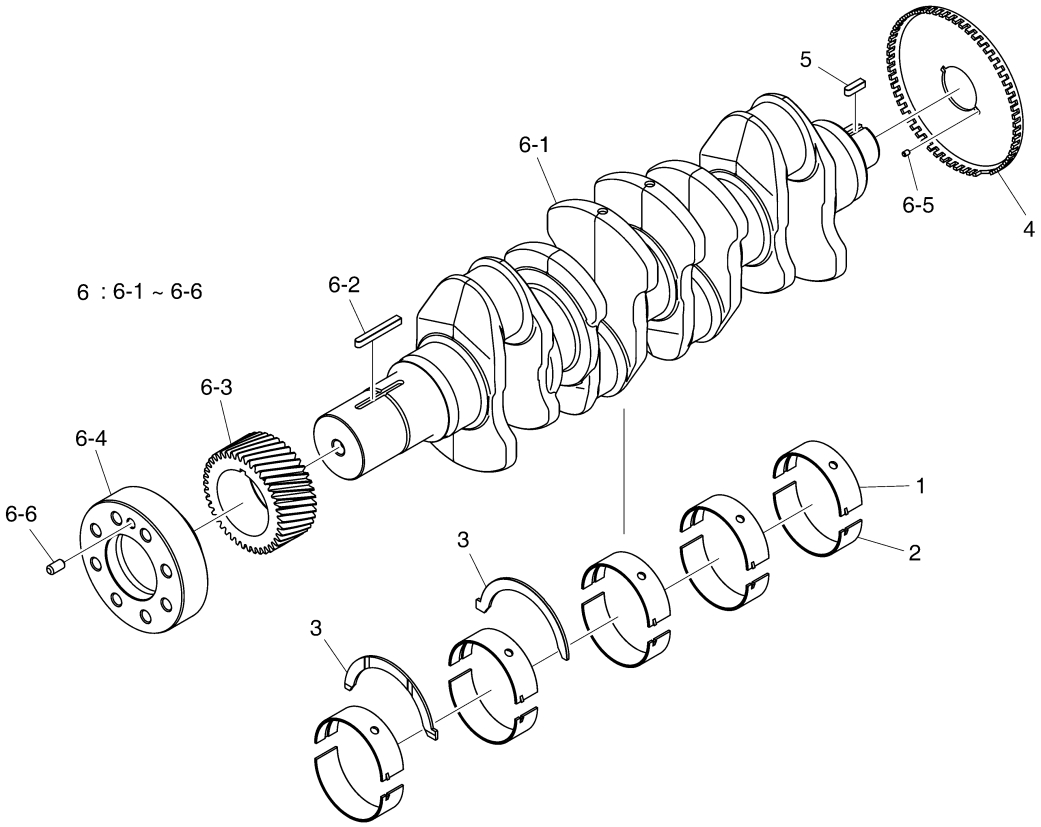

EDM03-P404-006-1

크랭크축
P404 CRANKSHAFT

지시번호 Key No.	부품번호 PartNo.	부 품 명	Description	수량 (Q'ty) DM03-MFG04	서비스 코드 S/C
1	140103-00187A	메인 베어링 (상부,표준)	BEARING,MAIN (UPPER,STD)	5	NS
1	140103-00188A	.메인 베어링	BEARING,MAIN	1	
1	140103-00189A	.메인 베어링	BEARING,MAIN	1	
1	140103-00190A	.메인 베어링	BEARING,MAIN	1	
2	140103-00191A	메인 베어링 (하부,표준)	BEARING,MAIN (LOWER,STD)	5	NS
2	140103-00192A	.메인 베어링	BEARING,MAIN	1	
2	140103-00193A	.메인 베어링	BEARING,MAIN	1	
2	140103-00194A	.메인 베어링	BEARING,MAIN	1	
3	120816-00237	쓰러쓰트 와셔	WASHER,THRUST	2	
4	06.29071-2503	평형 키	KEY,SUNK	1	
5	111401-00002B	타이밍 휠	WHEEL,TIMING	1	
6	150107-00957	크랭크축 조립품	CRANKSHAFT ASSY	1	
6-1	150107-00958	크랭크축	CRANKSHAFT	1	NS
6-2	06.29071-2516	평형 키	KEY,SUNK	1	
6-3	130410-00006D	크랭크축 기어	GEAR,CRANKSHAFT	1	
6-4	430215-00534B	커플링 플랜지	FLANGE,COUPLING	1	
6-5	06.22022-0705	평행 핀	PIN,PARALLEL	1	
6-6	06.22022-1010	평행 핀	PIN,PARALLEL	1	

크랭크축 풀리
P405 CRANKSHAFT PULLEY

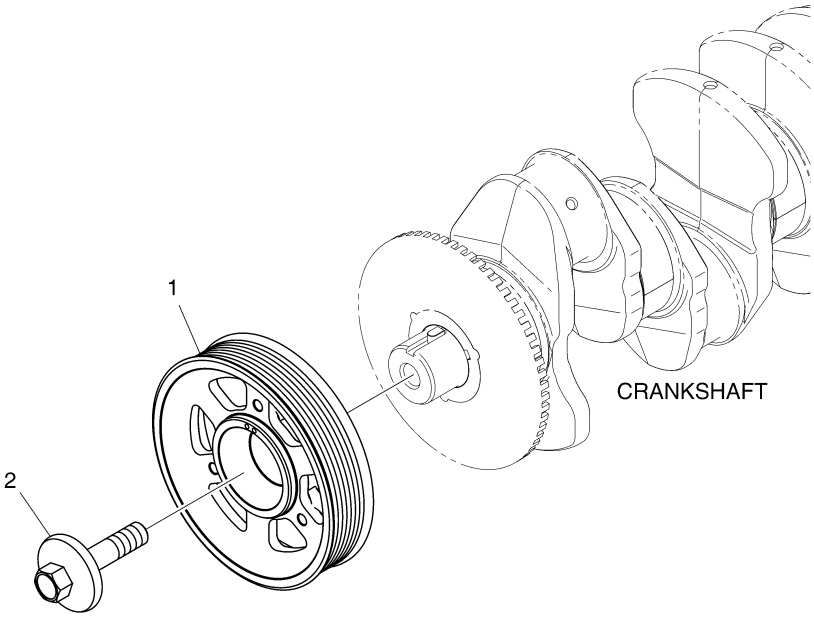

EDM03-P405-001-1

크랭크축 풀리
P405 CRANKSHAFT PULLEY

지시번호 Key No.	부품번호 PartNo.	부 품 명	Description	수량 (Q'ty) DM03-MFG04	서비스 코 드 S/C
1	130711-00346	크랭크축 풀리 (8PK)	PULLEY,CRANKSHAFT (8PK)	1	
2	120106-00171B	육각 플랜지 볼트 M14x1.5x55	BOLT,HEX FLANGE M14x1.5x55	1	

플라이휠
P407 FLYWHEEL

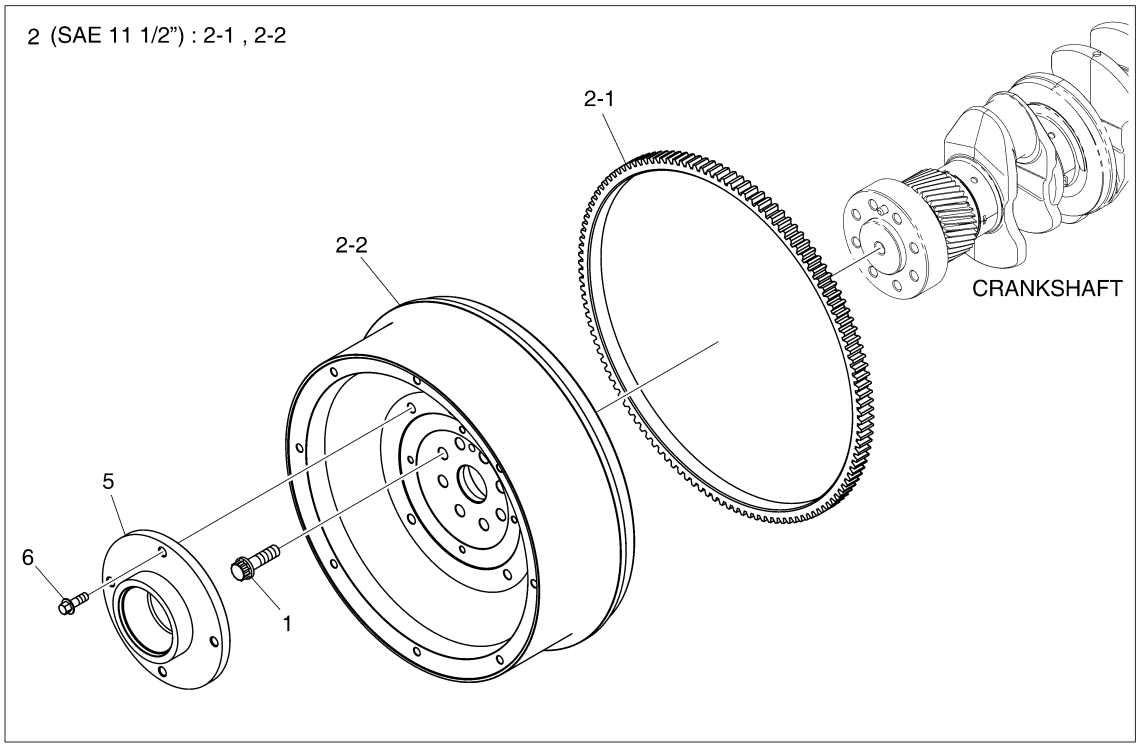

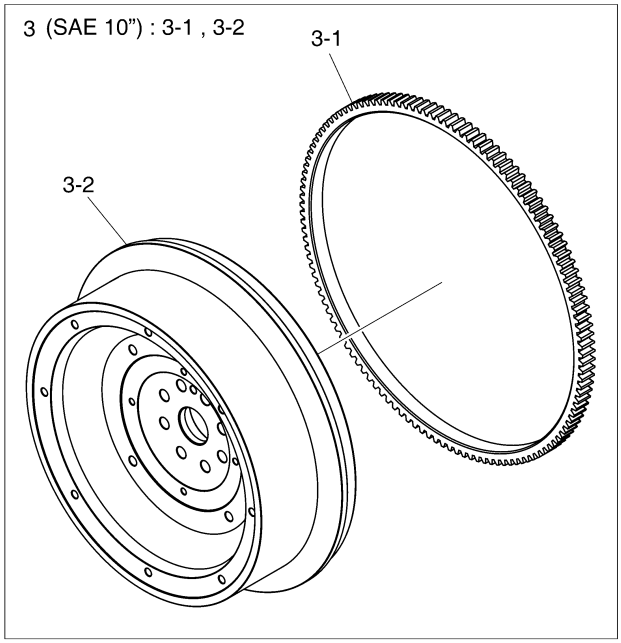

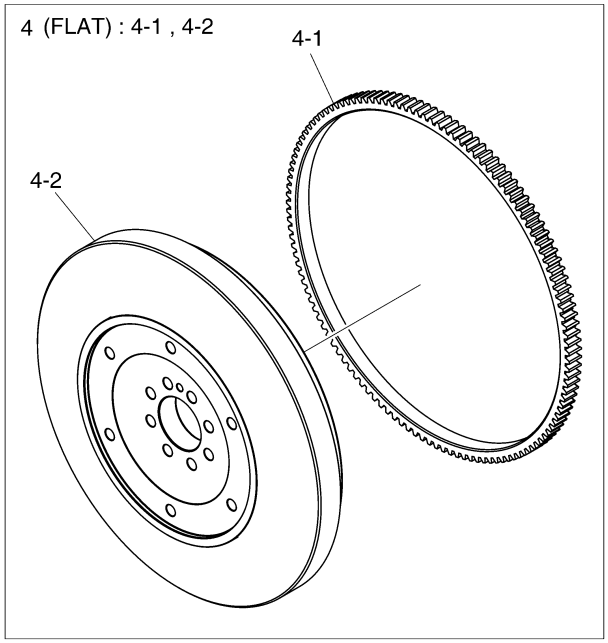

EDM03-P407-002-1

플라이휠
P407 FLYWHEEL

지시번호 Key No.	부품번호 PartNo.	부 품 명	Description	수량 (Q'ty) DM03-MFG04	서비스 코드 S/C
1	120106-00170	플라이휠 볼트 M12x1.5x43	BOLT,FLYWHEEL M12x1.5x43	8	
2	150111-00374	플라이휠 조립품	FLYWHEEL ASSY	1	
2-1	130422-00018A	링 기어	GEAR,RING	1	
2-2	150111-00376	플라이휠	FLYWHEEL	1	NS
3	150111-00377	플라이휠 조립품	FLYWHEEL ASSY	1	
3-1	130422-00018A	링 기어	GEAR,RING	1	
3-2	150111-00378	플라이휠	FLYWHEEL	1	NS
4	150111-00546	플라이휠 조립품 (FLAT)	FLYWHEEL ASSY (FLAT)	1	
4-1	130422-00018A	링 기어	GEAR,RING	1	
4-2	150111-00545	플라이휠	FLYWHEEL	1	NS
5	430215-01787	커플링 플랜지	FLANGE,COUPLING	1	
6	89CM825	육각 플랜지 볼트 M8x1.25x25	BOLT,HEX FLANGE M8x1.25x25	4	

분사 펌프
P501 NJECTDN PUMP

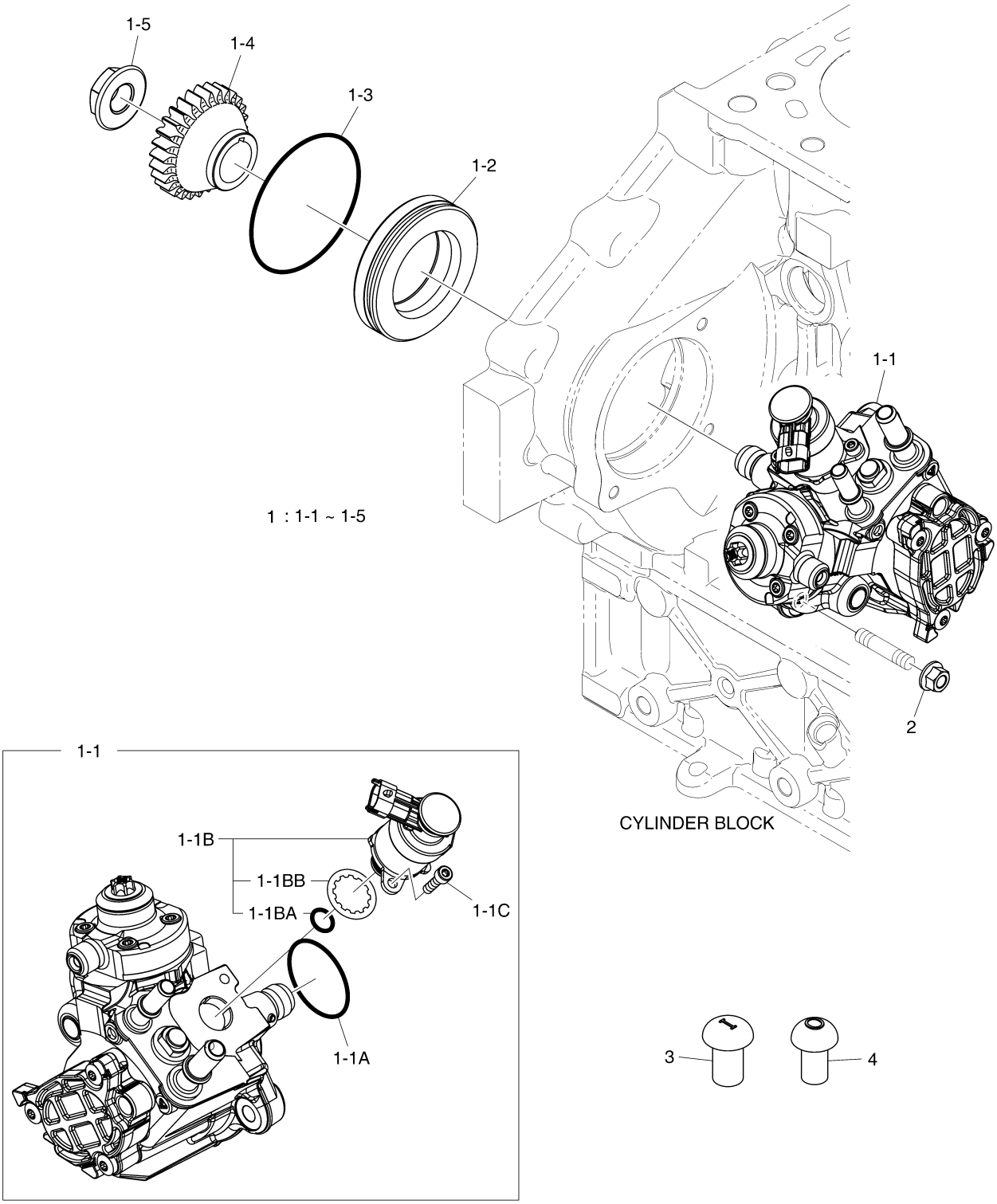

EDM03-P501-001-1

분사 펌프
P501 NJECTDN PUMP

지시번호 Key No.	부품번호 PartNo.	부 품 명	Description	수량 (Q'ty) DM03-MFG04	서비스 코드 S/C
1	400912-00580A	연료 분사 펌프 조립품	PUMP ASSY,FUEL INJECTION	1	NS
1-1	400912-00573	고압 분사 펌프	PUMP,HIGH PRESSURE	1	
1-1A	401002-01912	O 링	O-RING	1	
1-1B	800215-00127	연료 유량 지시기	FLOW METER,FUEL	1	
1-1BA	401002-02345	O 링	O-RING	1	
1-1BB	401002-02346	시일	SEAL	1	
1-1C	120705-01586	나사	SCREW	2	
1-2	110917-01084A	칼러	COLLAR	1	
1-3	401002-00155A	O 링	O-RING	1	
1-4	130412-00249B	분사 펌프 구동 기어	GEAR,INJECTION PUMP DRIVE	1	
1-5	120305-00083	플랜지 너트 M18x1.5	NUT,FLANGE M18x1.5	1	
2	65.90535-0003	플랜지 너트 M8x1.25	NUT,FLANGE M8x1.25	3	
3	110910-02855	고무 캡	CAP,RUBBER	1	
4	110910-02856	고무 캡	CAP,RUBBER	1	

분사 노즐
P502 NJECTDN NOZZLE

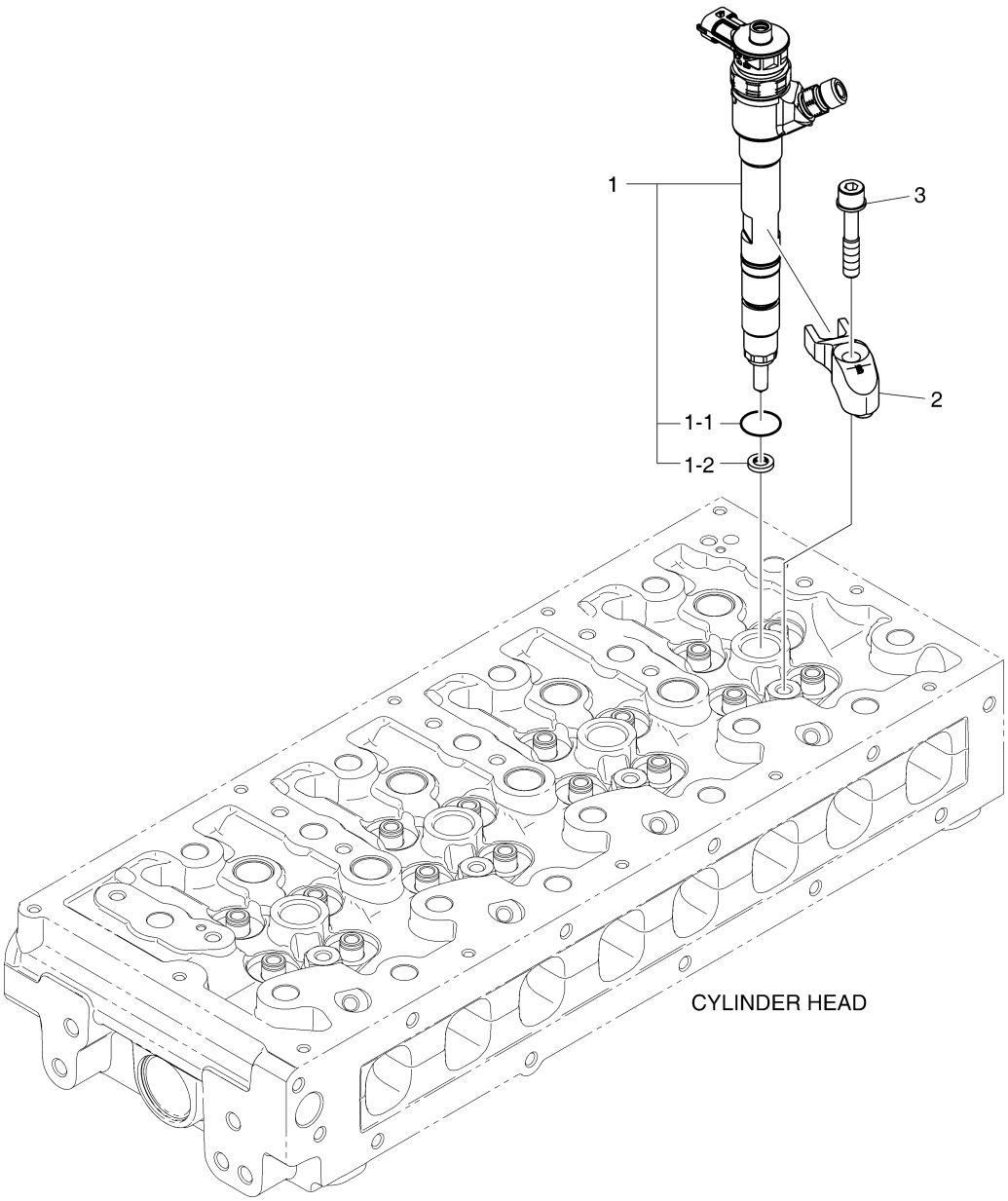

EDM03-P502-001-1

분사 노즐
P502 INJECTION NOZZLE

지시번호 Key No.	부품번호 PartNo.	부 품 명	Description	수량 (Q'ty) DM03-MFG04	서비스 코 드 S/C
1	400903-00225	인젝터 조립품	INJECTOR ASSY	4	
1-1	401002-02361	O 링	O-RING	1	
1-2	401109-00183	시일 링	RING,SEAL	1	
2	110928-00800	인젝터 홀더	HORDER,INJECTOR	4	
3	120106-00418	클램프 볼트 M8x1.25x45	BOLT,CLAMP M8x1.25x45	4	

분사 파이프
P503 INJECTION PIPE

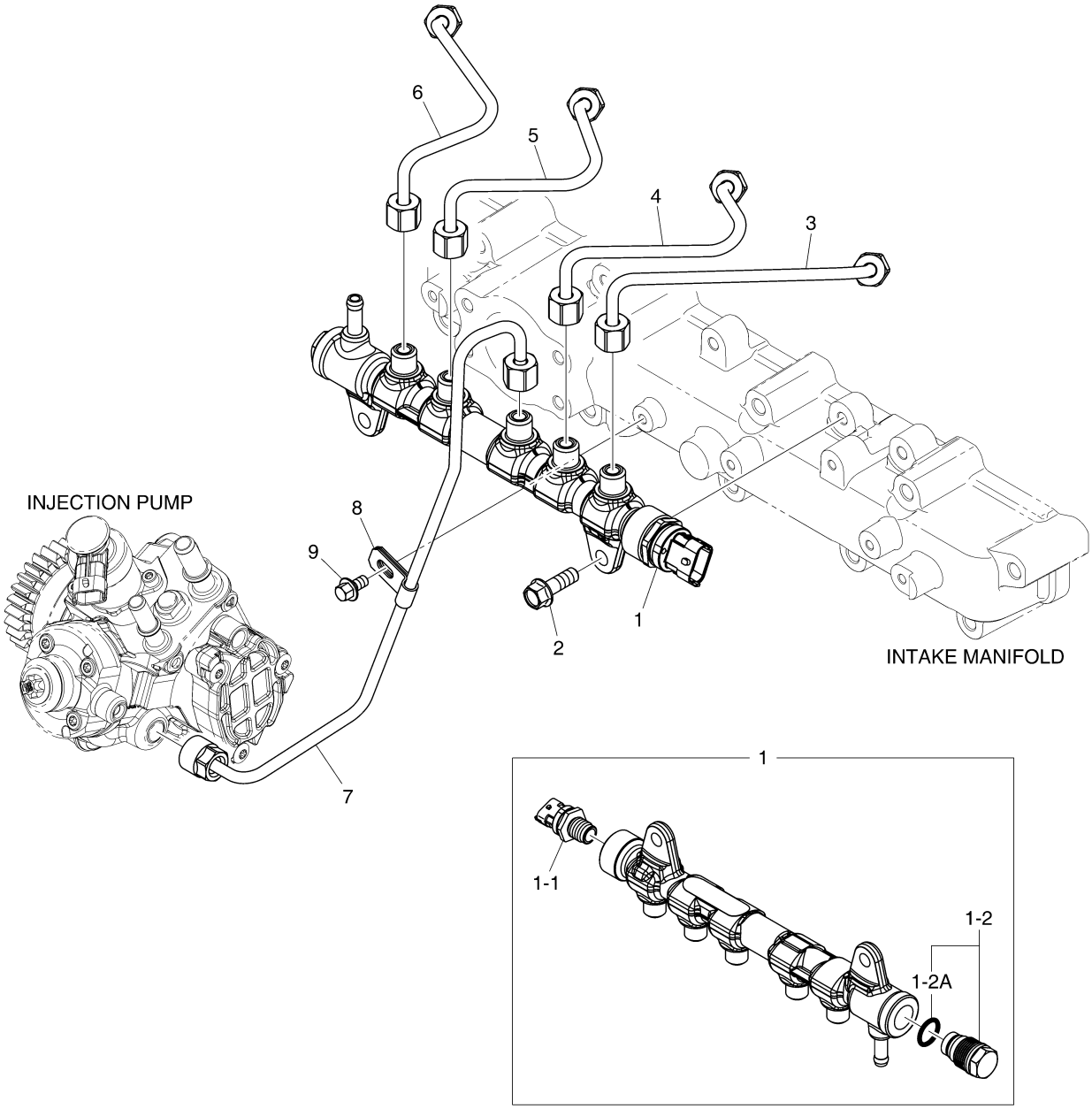

EDM03-P503-002-1

분사 파이프
P503 INJECTION PIPE

지시번호 Key No.	부품번호 PartNo.	부 품 명	Description	수량 (Q'ty) DM03-MFG04	서비스 코드 S/C
1	150120-00088	커먼 레일	RAIL,COMMON	1	
1-1	301309-00009	압력 센서	SENSOR,PRESSURE	1	
1-2	410126-00116	압력 조절 밸브	VALVE,PRESSURE REGULATOR	1	
1-2A	65.96501-0431	O 링	O-RING	1	
2	120106-00239	칼라드 육각 볼트 M8x1.25x25	BOLT,COLLARED HEX M8x1.25x25	2	
3	420208-00834A	분사 파이프 조립품 #1	PIPE ASSY,INJECTION #1	1	
4	420208-00835A	분사 파이프 조립품 #2	PIPE ASSY,INJECTION #2	1	
5	420208-00836A	분사 파이프 조립품 #3	PIPE ASSY,INJECTION #3	1	
6	420208-00837A	분사 파이프 조립품 #4	PIPE ASSY,INJECTION #4	1	
7	420208-00838B	분사 파이프 조립품	PIPE ASSY,INJECTION	1	
8	120402-00107	연료 파이프 클립	CLIP,FUEL PIPE	1	
9	89CM612	육각 플랜지 볼트 M6x1.0x12	BOLT,HEX FLANGE M6x1.0x12	1	

연료 라인
P505 FUEL LNE

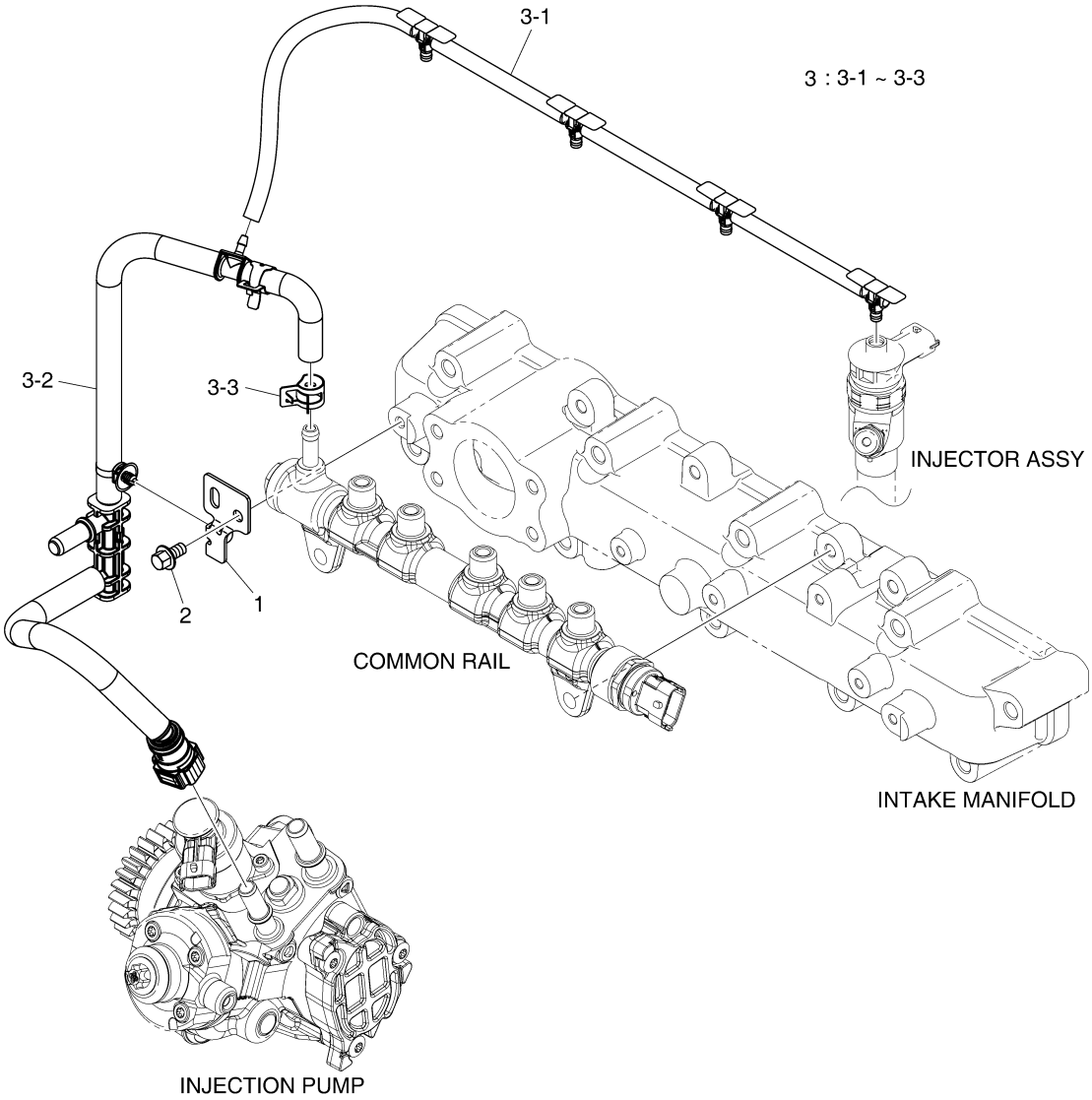

EDM03-P505-005-1

연료 라인
P505 FUEL LNE

지시번호 Key No.	부품번호 PartNo.	부 품 명	Description	수량 (Q'ty) DM03-MFG04	서비스 코드 S/C
1	110452-00090	와이어 하네스 브라켓	BRACKET,WIRE HARNESS	1	
2	89CM612	육각 플랜지 볼트 M6x1.0x12	BOLT,HEX FLANGE M6x1.0x12	1	
3	420103-00816	연료 호스 조립품	HOSE ASSY,FUEL	1	NS
3-1	420103-00506B	연료 호스 조립품	HOSE ASSY,FUEL	1	
3-2	420103-00563A	연료 호스 조립품	HOSE ASSY,FUEL	1	
3-3	120202-00122	호스 클램프	CLAMP,HOSE	1	

흡기 매니폴드
P601 INTAKE MANIFOLD

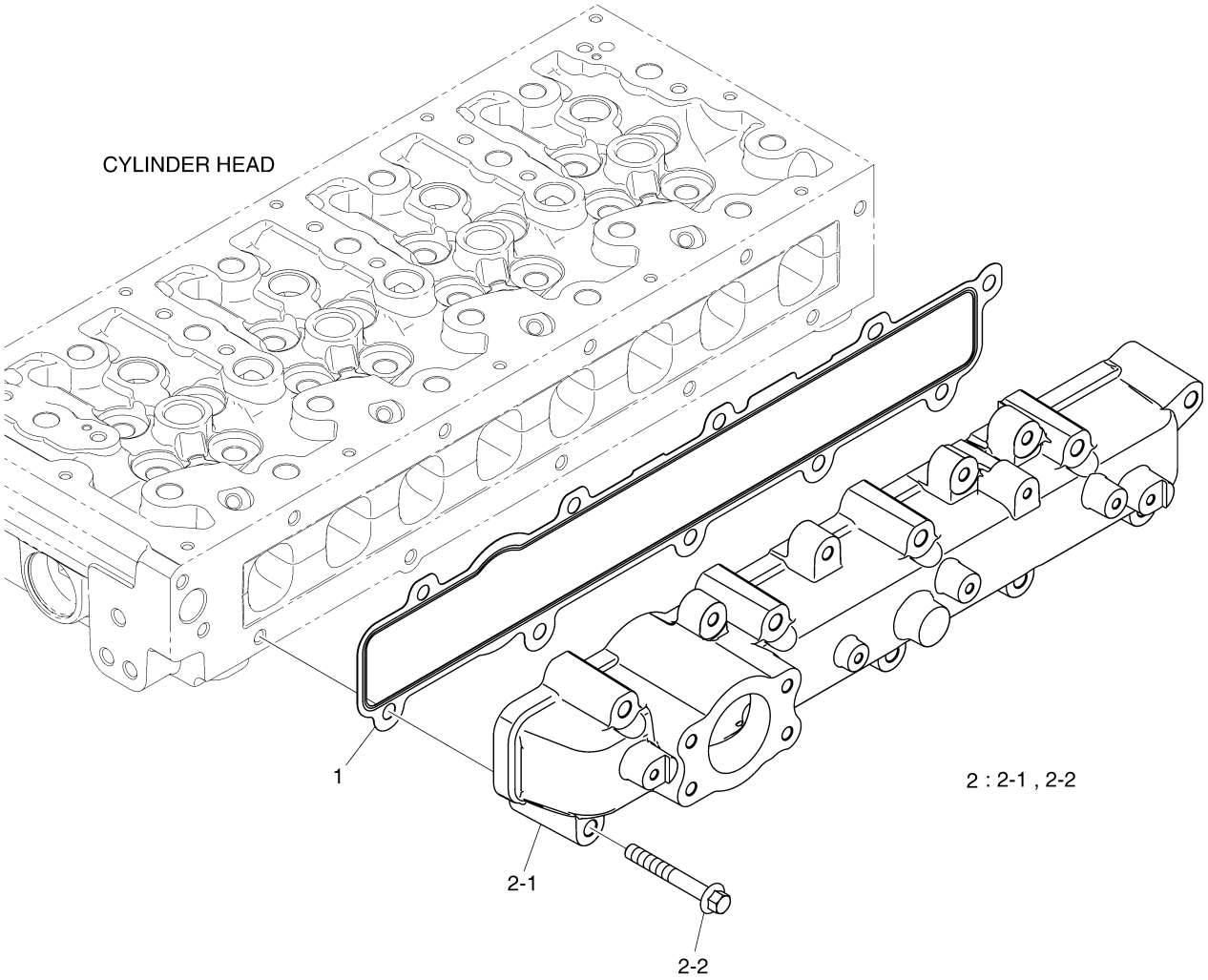

EDM03-P601-002-1

흡기 매니폴드
P601 INTAKE MANIFOLD

지시번호 Key No.	부품번호 PartNo.	부 품 명	Description	수량 (Q'ty) DM03-MFG04	서비스 코드 S/C
1	400617-00008B	흡기 매니폴드 가스켓	GASKET,INTAKE MANIFOLD	1	
2	240203-00460	흡기 매니폴드 조립품	MANIFOLD ASSY,INTAKE	1	NS
2-1	240203-00412	흡기 매니폴드	MANIFOLD,INTAKE	1	
2-2	89CM860	육각 플랜지 볼트 M8x1.25x60	BOLT,HEX FLANGE M8x1.25x60	10	

배기 매니폴드
P602 EXHAUST MANIFOLD

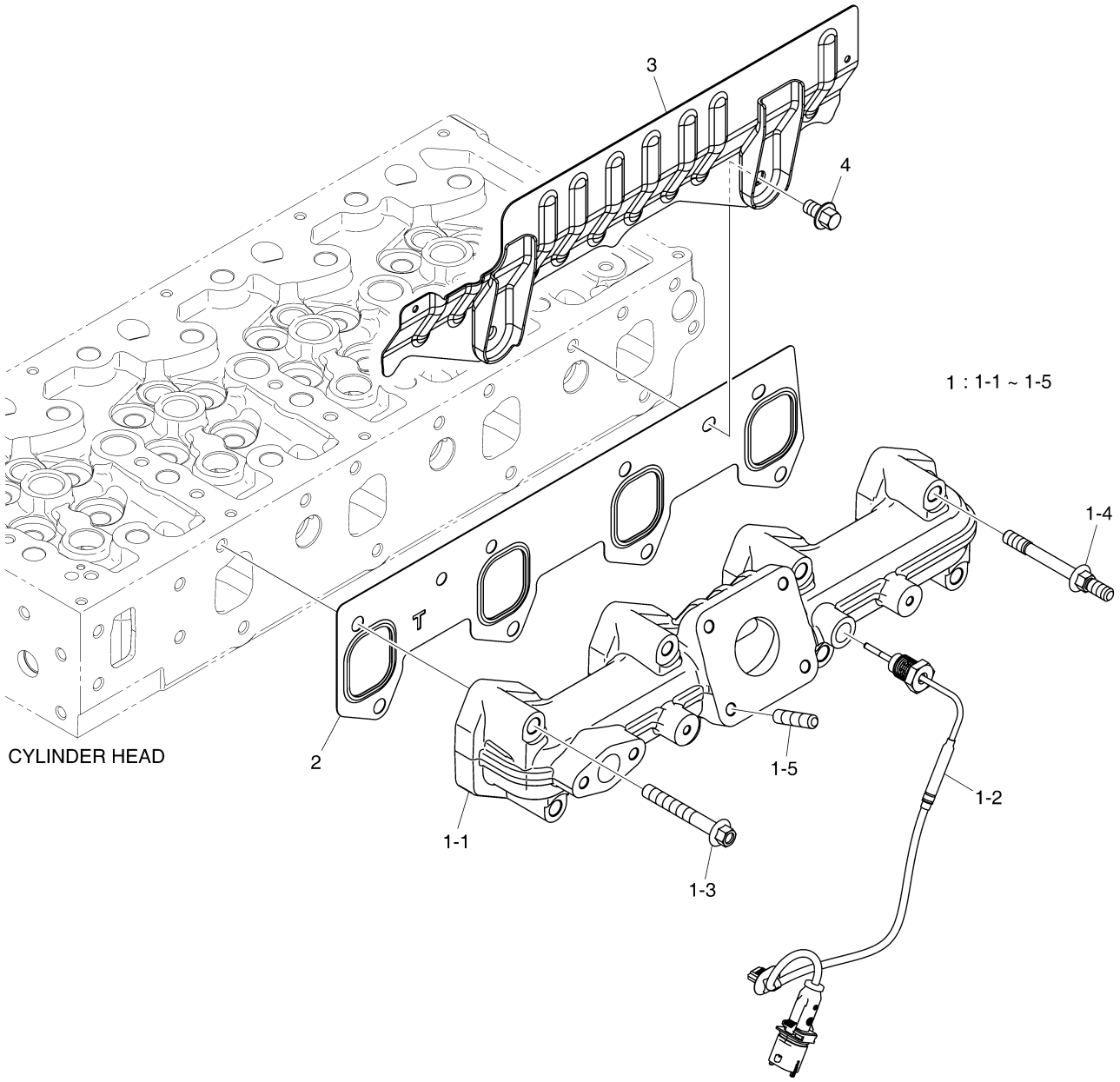

EDM03-P602-005-1

배기 매니폴드
P602 EXHAUST MANIFOLD

지시번호 Key No.	부품번호 Part No.	부 품 명	Description	수량 (Q'ty) DM03-MFG04	서비스 코드 S/C
1	240102-00755B	배기 매니폴드 조립품	MANIFOLD ASSY,EXHAUST	1	NS
1-1	240102-00619C	배기 매니폴드	MANIFOLD,EXHAUST	1	
1-2	301308-00477C	배기가스 온도 센서	SENSOR,EGT	1	
1-3	120106-01352	육각 플랜지 볼트 M8x1.25x60	BOLT,HEX FLANGE M8x1.25x60	4	
1-4	120122-00081	스페이서 볼트	BOLT,SPACER	4	
1-5	06.06226-0705	스터드 볼트 M8x1.25x22	BOLT,STUD M8x1.25x22	4	
2	400610-00072A	배기 매니폴드 가스켓	GASKET,EXHAUST MANIFOLD	1	
3	111002-00275C	방열판 조립품	SCREEN ASSY,HEAT	1	
4	89CM814	육각 플랜지 볼트 M8x1.25x14	BOLT,HEX FLANGE M8x1.25x14	2	

과급기
P603 TURBOCHARGER

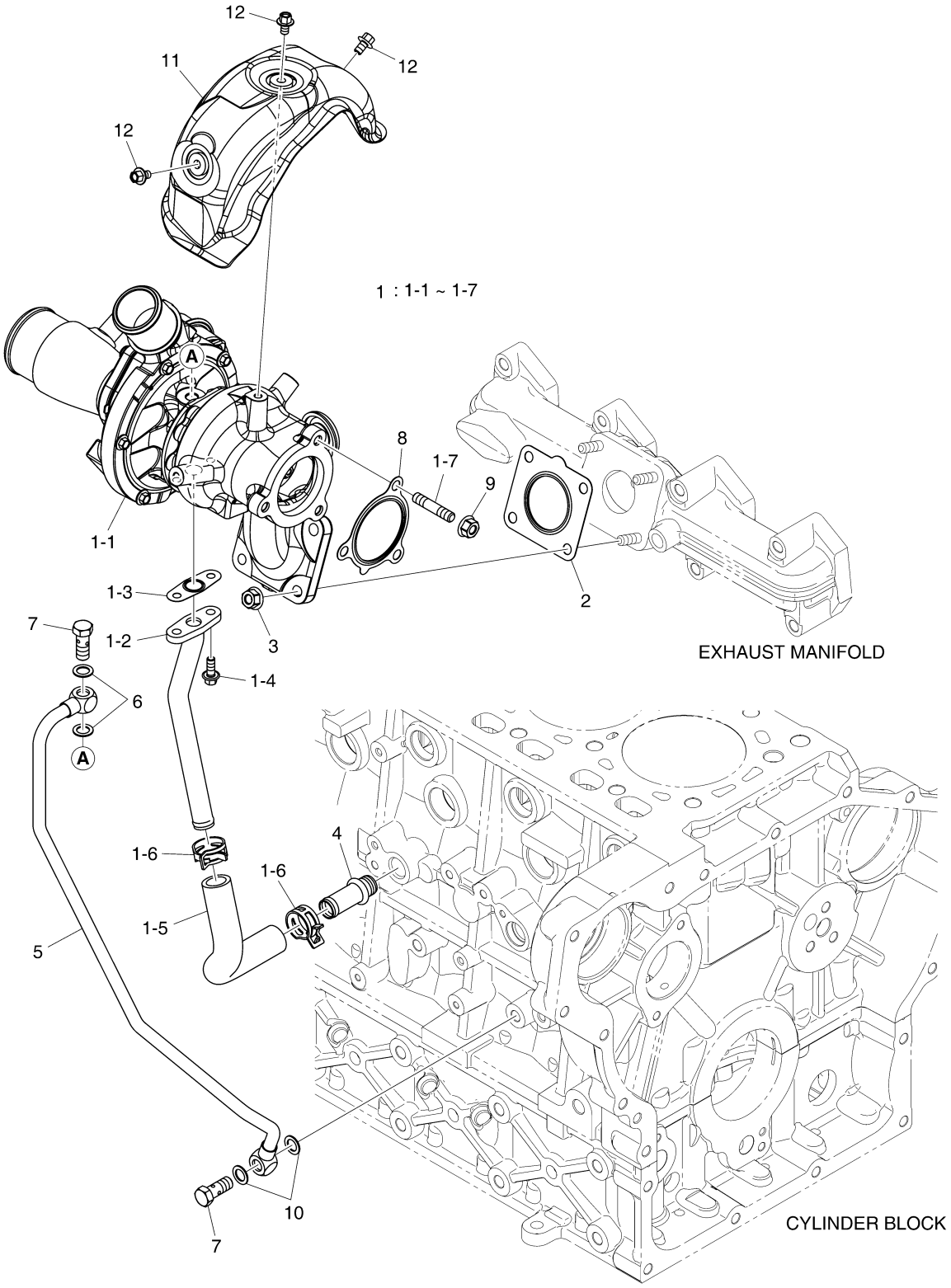

EDM03-P603-011-1

과급기
P603 TURBOCHARGER

지시번호 Key No.	부품번호 PartNo.	부 품 명	Description	수량 (Q'ty) DM03-MFG04	서비스 코드 S/C
1	150105-01084C	과급기 조립품	CHARGER ASSY,TURBO	1	NS
1-1	150105-00961D	과급기	CHARGER,TURBO	1	
1-2	420217-00576	오일 리턴 파이프	PIPE,OIL RETURN	1	
1-3	400623-00002	오일 파이프 가스켓	GASKET,OIL PIPE	1	
1-4	92CM616	육각 플랜지 볼트 M6x1.0x16	BOLT,HEX FLANGE M6x1.0x16	2	
1-5	420108-02245	리턴 호스	HOSE,RETURN	1	
1-6	120202-00129	호스 클램프	CLAMP,HOSE	2	
1-7	120117-00191	스터드 볼트 M8	BOLT,STUD M8	3	
2	400629-00036	과급기 가스켓	GASKET,TURBOCHARGER	1	
3	43DM8	너트 M8x1.25	NUT M8x1.25	4	
4	430221-00665	오일 플러그	PLUG,OIL	1	
5	420214-00722A	오일 공급 파이프 조립품	PIPE ASSY,OIL DELIVERY	1	
6	06.56180-0716	시일 링 A10x16	RING,SEAL A10x16	2	
7	120703-00080	할로우 나사	SCREW,HOLLOW	2	
8	400629-00037	과급기 가스켓	GASKET,TURBOCHARGER	1	
9	43DM8	너트 M8x1.25	NUT M8x1.25	3	
10	06.56180-0716	시일 링 A10x16	RING,SEAL A10x16	2	
11	111002-00258B	방열판	SCREEN,HEAT	1	
12	120106-01317	육각 플랜지 볼트 M6x1.0x10	BOLT,HEX FLANGE M6x1.0x10	3	

배기가스 재순환 장치
P604 EGR

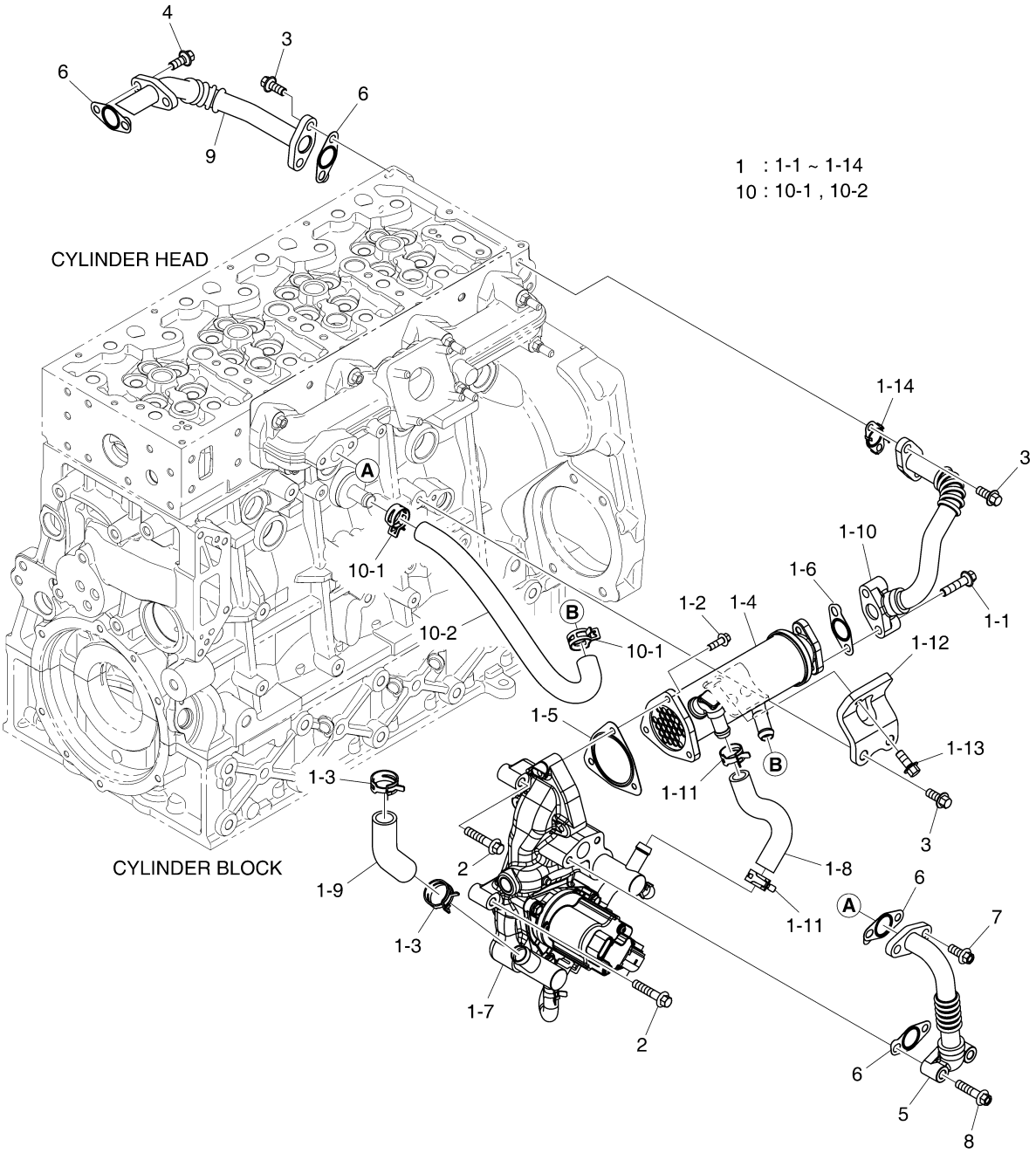

EDM03-P604-004-1

배기가스 재순환 장치
P604 EGR

지시번호 Key No.	부품번호 PartNo.	부 품 명	Description	수량 (Q'ty) DM03-MFG04	서비스 코드 S/C
1	410116-01138F	EGR 밸브	VALVE,EGR	1	
1-1	89CM835	육각 플랜지 볼트 M8x1.25x35	BOLT,HEX FLANGE M8x1.25x35	2	
1-2	120106-01328	육각 플랜지 볼트 M6x1.0x20	BOLT,HEX FLANGE M6x1.0x20	3	
1-3	120202-00117	호스 클램프	CLAMP,HOSE	2	
1-4	400202-00029A	EGR 냉각기	COOLER,EGR	1	
1-5	400602-00448A	가스켓	GASKET	1	
1-6	400602-00317C	가스켓	GASKET	1	
1-7	410116-00522D	EGR 밸브	VALVE,EGR	1	
1-8	420108-01884A	호스	HOSE	1	
1-9	420108-00580A	EGR 호스	HOSE,EGR	1	
1-10	420202-00540A	연결 파이프	PIPE,CONNECTION	1	
1-11	120202-00119	호스 클램프	CLAMP,HOSE	2	
1-12	110411-00325A	EGR 냉각기 서포트 브라켓	BRACKET,EGR COOLER SUPPORT	1	
1-13	89CM820	육각 플랜지 볼트 M8x1.25x20	BOLT,HEX FLANGE M8x1.25x20	1	
1-14	400602-01325	가스켓	GASKET	1	
2	89CM840	육각 플랜지 볼트 M8x1.25x40	BOLT,HEX FLANGE M8x1.25x40	3	
3	89CM820	육각 플랜지 볼트 M8x1.25x20	BOLT,HEX FLANGE M8x1.25x20	6	
4	89CM820	육각 플랜지 볼트 M8x1.25x20	BOLT,HEX FLANGE M8x1.25x20	2	
5	420202-00232B	연결 파이프	PIPE,CONNECTION	1	
6	400602-00317C	가스켓	GASKET	4	
7	120106-01349	육각 플랜지 볼트 M8x1.25x20	BOLT,HEX FLANGE M8x1.25x20	2	
8	120106-01351	육각 플랜지 볼트 M8x1.25x35	BOLT,HEX FLANGE M8x1.25x35	2	
9	420202-00200B	연결 파이프	PIPE,CONNECTION	1	
10	420108-01008A	호스 조립품	HOSE ASSY	1	
10-1	120202-00119	호스 클램프	CLAMP,HOSE	2	
10-2	420108-01883	호스	HOSE	1	

흡기관
P607 NTAKE STAKE

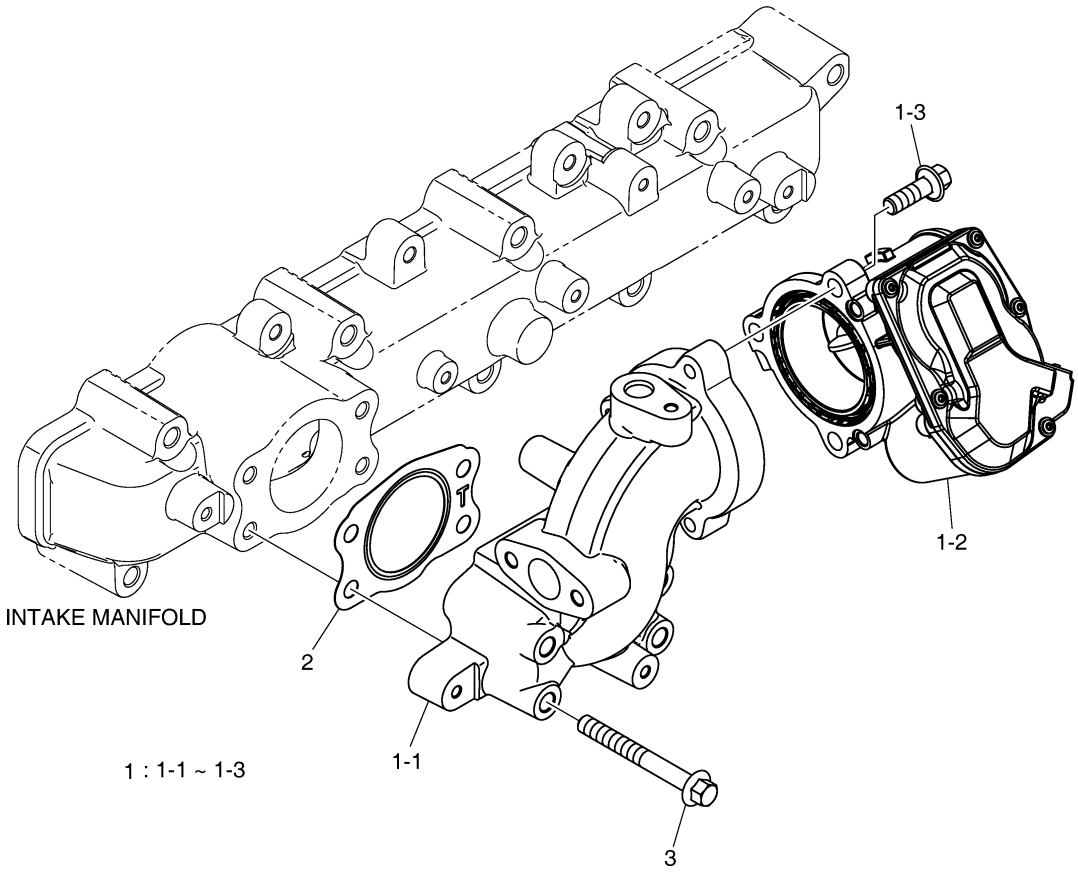

EDM03-P607-001-1

흡기관
P607 INTAKE STAKE

지시번호 Key No.	부품번호 PartNo.	부 품 명	Description	수량 (Q'ty) DM03-MFG04	서비스 코드 S/C
1	240401-00474	흡기관 조립품	STAKE ASSY,INTAKE	1	NS
1-1	240401-00403	흡기관	STAKE,INTAKE	1	
1-2	410139-00012B	스로틀 밸브 조립품	VALVE ASSY,THROTTLE	1	
1-3	89CM825	육각 플랜지 볼트 M8x1.25x25	BOLT,HEX FLANGE M8x1.25x25	3	
2	400617-00006C	흡기관 가스켓	GASKET,INTAKE STAKE	1	
3	89CM870	육각 플랜지 볼트 M8x1.25x70	BOLT,HEX FLANGE M8x1.25X70	4	

시동기
P701 STARTER

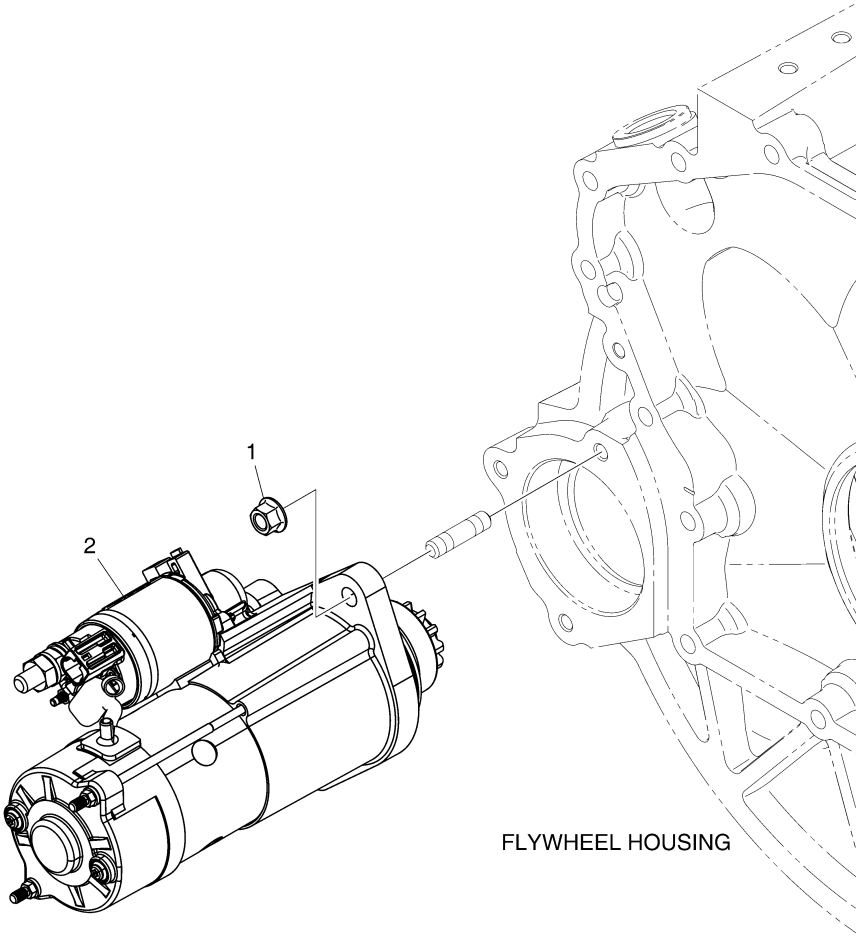

EDM03-P701-001-1

시동기
P701 STARTER

지시번호 Key No.	부품번호 PartNo.	부 품 명	Description	수량 (Q'ty) DM03-MFG04	서비스 코 드 S/C
1	120305-00003	플랜지 너트 M10x1.5	NUT,FLANGE M10x1.5	3	
2	300516-00147D	시동기 (12Vx2.5kW)	STARTER (12Vx2.5kW)	1	

발전기
P703 ALTERNATOR

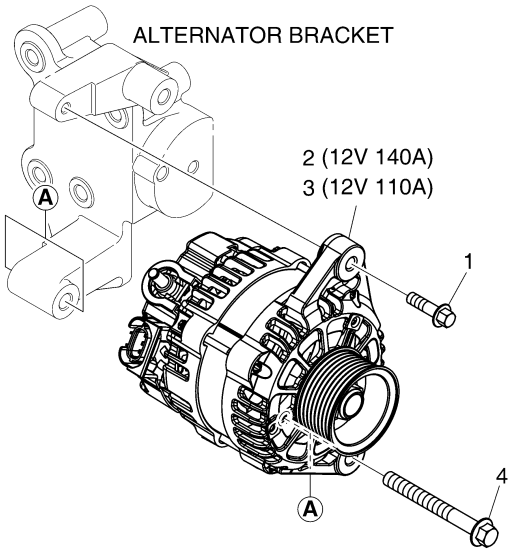

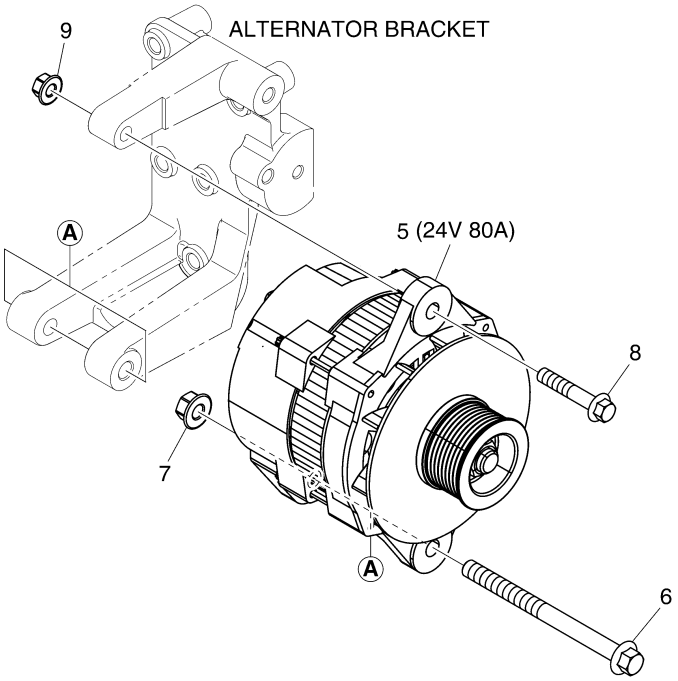

EDM03-P703-002-1

발전기
P703 ALTERNATOR

지시번호 Key No.	부품번호 PartNo.	부 품 명	Description	수량 (Q'ty) DM03-MFG04	서비스 코드 S/C
1	89CM830	육각 플랜지 볼트 M8x1.25x30	BOLT,HEX FLANGE M8x1.25x30	1	
2	300901-00220	발전기 (12Vx140A)	ALTERNATOR (12Vx140A)	1	
3	300901-00219	발전기 (12Vx110A)	ALTERNATOR (12Vx110A)	1	
4	36CM1090	육각 플랜지 볼트 M10x90	BOLT,HEX FLANGE M10x90	1	
5	300901-00222	발전기 (24Vx80A)	ALTERNATOR (24Vx80A)	1	
6	90CM12150	육각 플랜지 볼트 M12x1.75x150	BOLT,HEX FLANGE M12x1.75x150	1	
7	43DM12	너트 M12x1.75	NUT M12x1.75	1	
8	90CM1055	육각 플랜지 볼트 M10x1.5x55	BOLT,HEX FLANGE M10x1.5x55	1	
9	43DM10	너트 M10x1.5	NUT M10x1.5	1	

공기히터 릴레이 & 글로우 플러그
P704 AIR HTR RELAY&GLOW PLUG

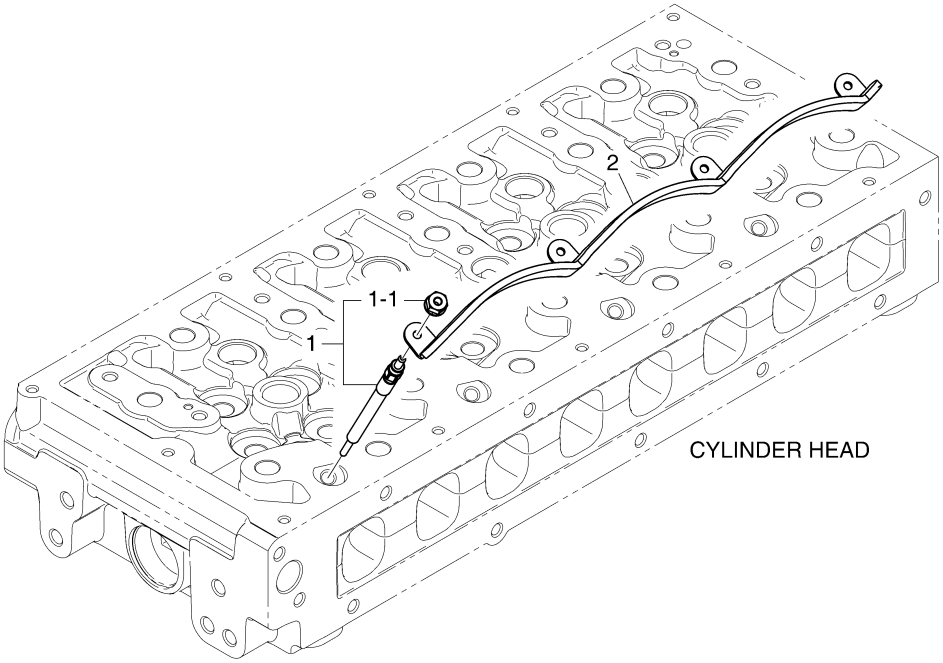

EDM03-P704-002-1

공기히터 릴레이 & 글로우 플러그
P704 AIR HTR RELAY&GLOW PLUG

지시번호 Key No.	부품번호 PartNo.	부 품 명	Description	수량 (Q'ty) DM03-MFG04	서비스 코 드 S/C
1	300622-00036	예열 플러그	PLUG,GLOW	4	
1-1	120307-00333	육각 너트 M4x0.7	NUT,HEX M4x0.7	4	
2	300203-01427A	전기 커넥터	CONNECTER,ELECTRIC	1	

와이어 하네스
P705 WIRE HARNESS

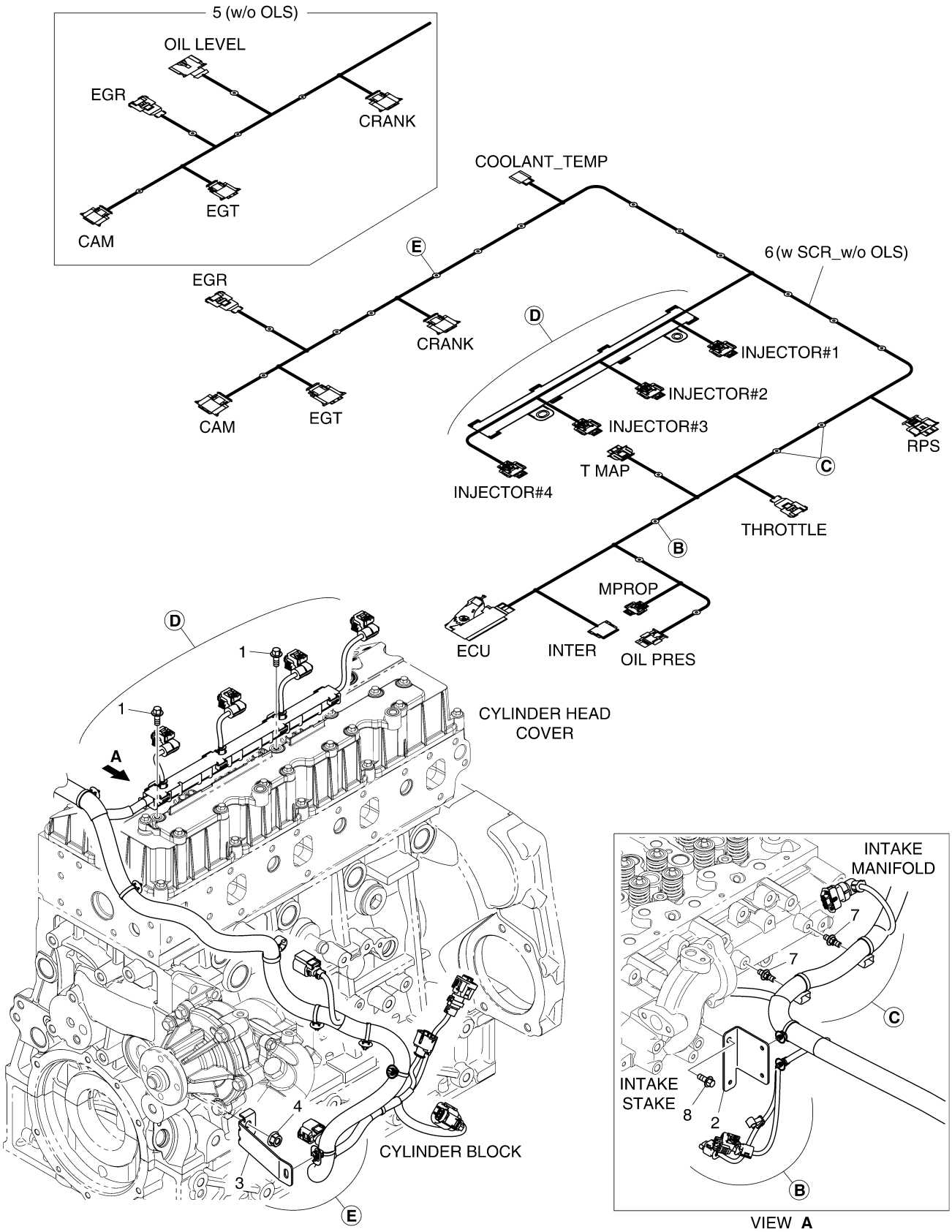

EDM03-P705-004-1

와이어 하네스
P705 WIRE HARNESS

지시번호 Key No.	부품번호 PartNo.	부 품 명	Description	수량 (Q'ty) DM03-MFG04	서비스 코드 S/C
1	89CM616	육각 플랜지 볼트 M6x1.0x16	BOLT,HEX FLANGE M6x1.0x16	2	
2	110452-00346A	하네스 브라켓	BRACKET,HARNESS	1	
3	110452-00288A	하네스 브라켓	BRACKET,HARNESS	1	
4	43DM8	너트 M8x1.25	NUT M8x1.25	1	
5	310207-08256B	엔진 하네스	HARNESS,ENGINE	1	
6	310207-08257A	엔진 하네스	HARNESS,ENGINE	1	
7	120122-00097	스페이서 볼트 M6x1.0 (8.8T)	BOLT,SPACER M6x1.0 (8.8T)	2	
8	89CM612	육각 플랜지 볼트 M6x1.0x12	BOLT,HEX FLANGE M6x1.0x12	1	

스위치 & 센서
P709 SWITCH&SENSOR

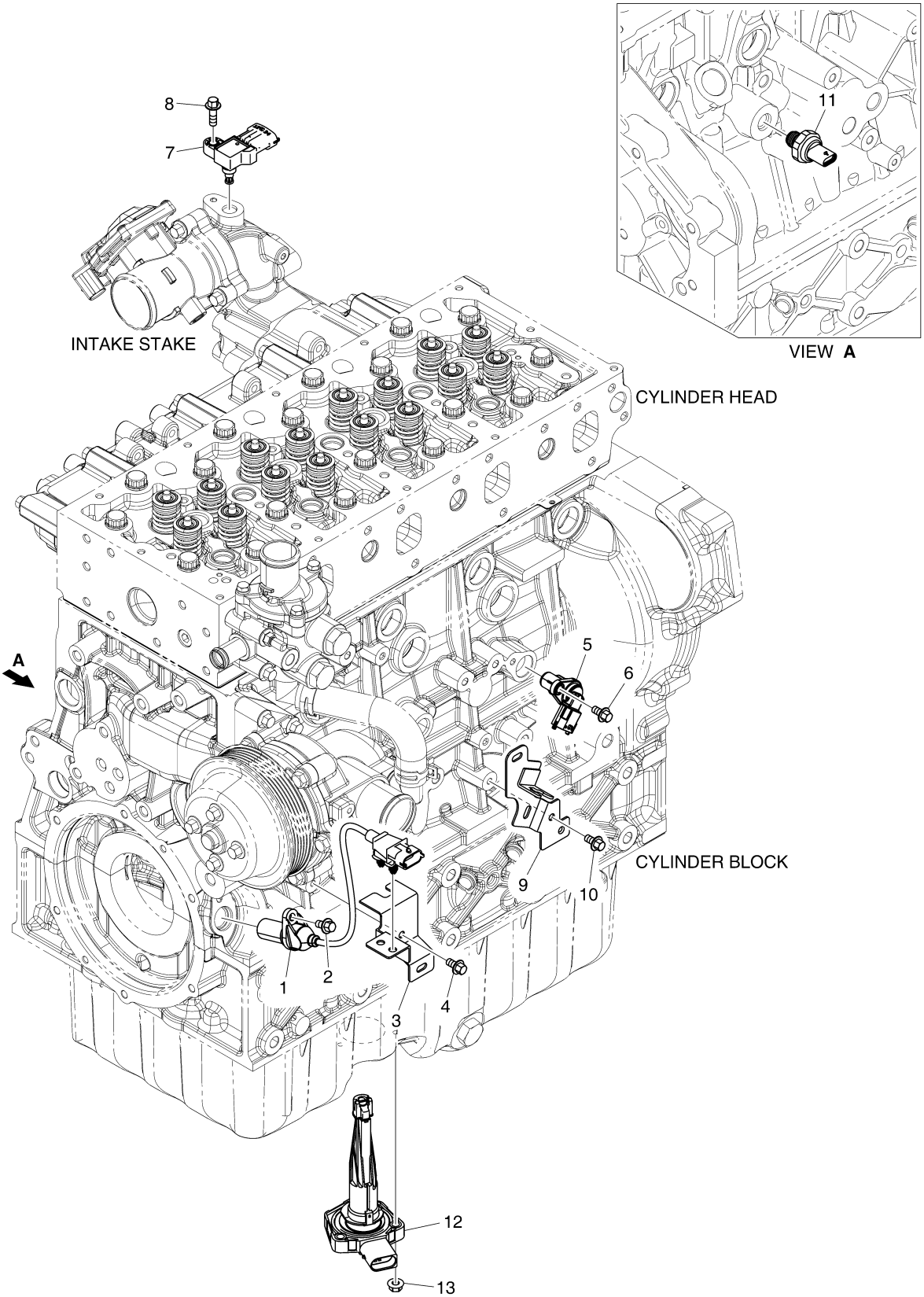

EDM03-P709-006-1

스위치 & 센서
P709 SWITCH&SENSOR

지시번호 Key No.	부품번호 PartNo.	부 품 명	Description	수량 (Q'ty) DM03-MFG04	서비스 코드 S/C
1	301310-00092	크랭크 센서	SENSOR,CRANK	1	
2	89CM612	육각 플랜지 볼트 M6x1.0x12	BOLT,HEX FLANGE M6x1.0x12	1	
3	110452-00280B	하네스 브라켓	BRACKET,HARNESS	1	
4	89CM612	육각 플랜지 볼트 M6x1.0x12	BOLT,HEX FLANGE M6x1.0x12	1	
5	301308-01004	캠 센서	SENSOR,CAM	1	
6	89CM612	육각 플랜지 볼트 M6x1.0x12	BOLT,HEX FLANGE M6x1.0x12	1	
7	301318-00007A	부스트 압력&온도 센서	SENSOR,BOOST P/T	1	
8	89CM620	육각 플랜지 볼트 M6x1.0x20	BOLT,HEX FLANGE M6x1.0x20	1	
9	110452-00578	하네스 브라켓	BRACKET,HARNESS	1	
10	89CM612	육각 플랜지 볼트 M6x1.0x12	BOLT,HEX FLANGE M6x1.0x12	1	
11	301308-01133A	오일압 센서	SENSOR,OIL PRESSURE	1	
12	301308-00971	오일 레벨 센서	SENSOR,OIL LEVEL	1	
13	43DM6	너트 M6x1.0	NUT M6x1.0	3	

엔진 제어 장치
P713 E.C.U

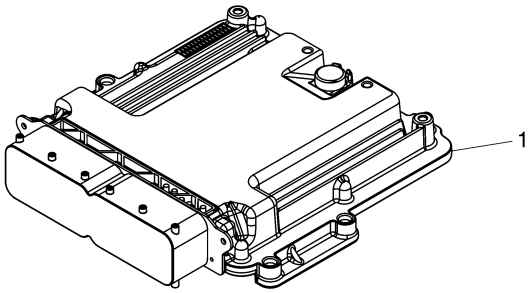

EDM03-P713-001-1

엔진 제어 장치
P713 E.C.U

지시번호 Key No.	부품번호 PartNo.	부 품 명	Description	수량 (Q'ty) DM03-MFG04	서비스 코 드 S/C
1	300618-00145	엔진 컨트롤 유니트	ECU	1	

발전기 마운팅
P801 ALTERNATOR MOUNTNG

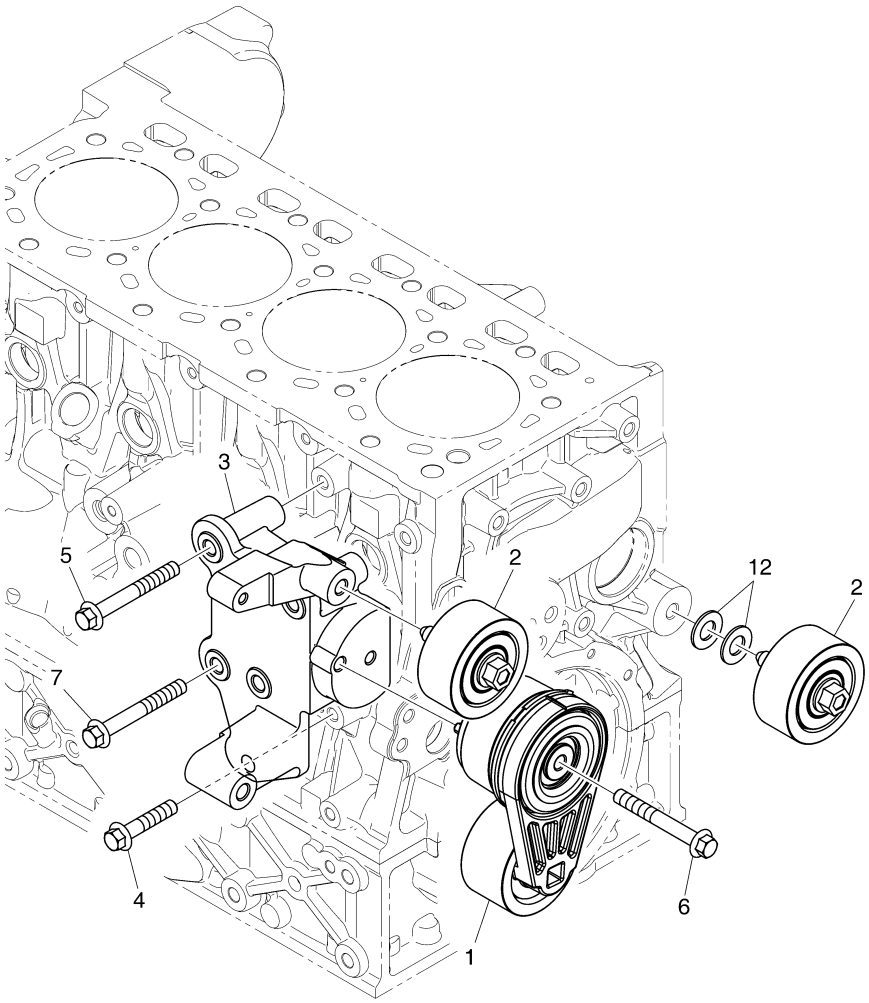

CYLINDER BLOCK

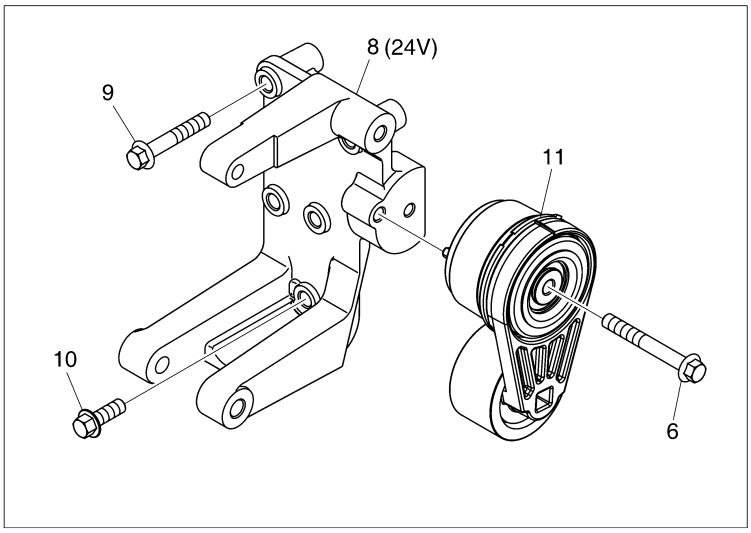

EDM03-P801-001-1

발전기 마운팅
P801 ALTERNATOR MOUNTNG

지시번호 Key No.	부품번호 PartNo.	부 품 명	Description	수량 (Q'ty) DM03-MFG04	서비스 코 드 S/C
1	130206-00077	자동 장력 조절기	TENSIONER,AUTO	1	
2	130710-00008	아이들 풀리 조립품	PULLEY ASSY,IDLE	2	
3	110403-00355B	발전기 브라켓	BRACKET,ALTERNATOR	1	
4	90CM1050	육각 플랜지 볼트 M10x50	BOLT,HEX FLANGE M10x50	1	
5	90CM1080	육각 플랜지 볼트 M10x80	BOLT,HEX FLANGE M10x80	2	
6	90CM1080	육각 플랜지 볼트 M10x80	BOLT,HEX FLANGE M10x80	2	
7	90CM1080	육각 플랜지 볼트 M10x80	BOLT,HEX FLANGE M10x80	2	
8	110403-00358	발전기 마운팅 브라켓 (24V)	BRACKET,ALTERNATOR MOUNTING	1	
9	90CM1060	육각 플랜지 볼트 M10x60	BOLT,HEX FLANGE M10x60	4	
10	90CM1030	육각 플랜지 볼트 M10x1.5x30	BOLT,HEX FLANGE M10x1.5x30	1	
11	130206-00077	자동 장력 조절기	TENSIONER,AUTO	1	
12	65.91701-0154	스페이서	SPACER	2	

동력 취출 장치
P805 POWER TAKE OFF

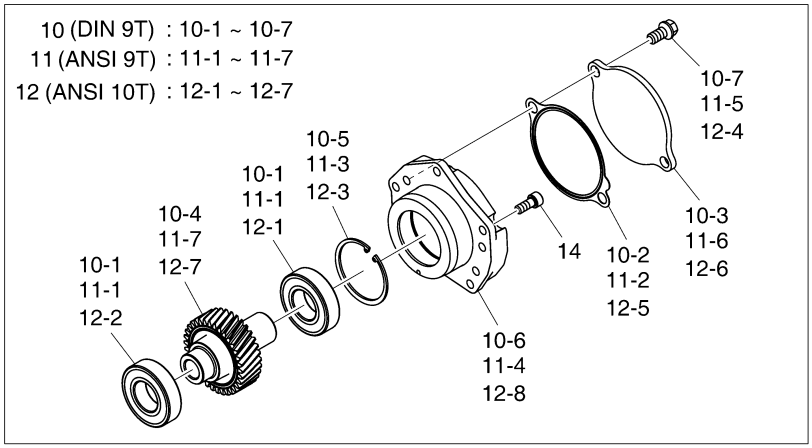

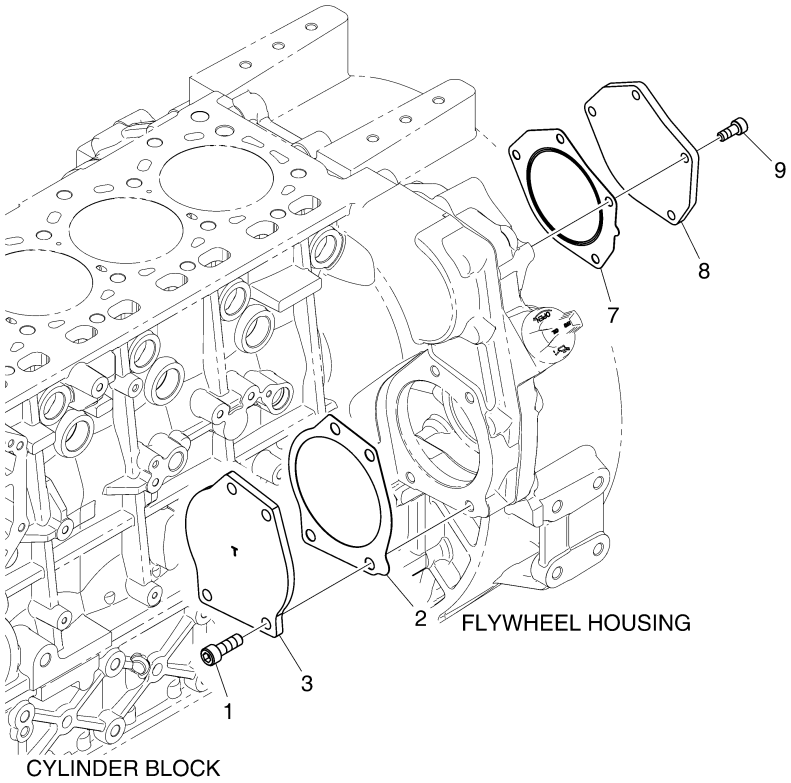

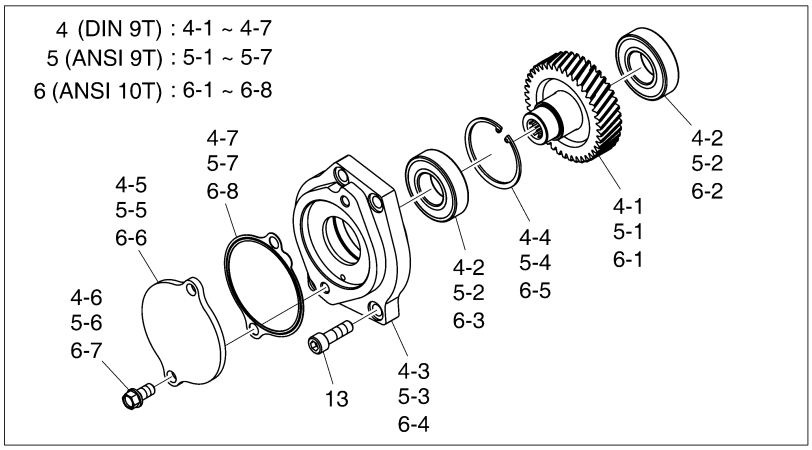

EDM03-P805-002-1

동력 취출 장치
P805 POWER TAKE OFF

지시번호 Key No.	부품번호 PartNo.	부 품 명	Description	수량 (Q'ty) DM03-MFG04	서비스 코드 S/C
1	120107-00344B	소켓 헤드 볼트 M10x1.5x30	BOLT,SOCKET HEAD M10x1.5x30	4	
2	400602-01049A	가스켓	GASKET	1	
3	110531-00025B	PTO 커버	COVER,PTO	1	
4	130807-00022H	PTO 조립품	PTO ASSY	1	
4-1	130412-00140B	펌프 구동 기어	GEAR,PUMP DRIVE	1	
4-2	140101-01012	볼 베어링	BEARING,BALL	2	
4-3	110978-00021A	PTO 하우징	HOUSING,PTO	1	
4-4	06.29020-0136	스냅 링 62x2	RING,SNAP 62x2	1	
4-5	110531-00006B	PTO 커버	COVER,PTO	1	
4-6	65.90020-0062B	육각 볼트 M10x20	BOLT,HEX M10x20	2	
4-7	400602-01162	가스켓	GASKET	1	
5	130807-00048C	PTO 조립품	PTO ASSY	1	NS
5-1	130412-00219A	펌프 구동 기어 (ANSI 9T)	GEAR,PUMP DRIVE (ANSI 9T)	1	
5-2	140101-01012	볼 베어링	BEARING,BALL	2	
5-3	110978-00021A	PTO 하우징	HOUSING,PTO	1	
5-4	06.29020-0136	스냅 링 62x2	RING,SNAP 62x2	1	
5-5	110531-00006B	PTO 커버	COVER,PTO	1	
5-6	65.90020-0062B	육각 볼트 M10x20	BOLT,HEX M10x20	2	
5-7	400602-01162	가스켓	GASKET	1	
6	130807-00067B	PTO 조립품 (ANSI 10T)	PTO ASSY (ANSI 10T)	1	NS
6-1	130412-00278A	펌프 구동 기어	GEAR,PUMP DRIVE	1	
6-2	140101-01012	볼 베어링	BEARING,BALL	1	
6-3	140101-01012	볼 베어링	BEARING,BALL	1	
6-4	110978-00021A	PTO 하우징	HOUSING,PTO	1	
6-5	06.29020-0136	스냅 링 62x2	RING,SNAP 62x2	1	
6-6	110531-00006B	PTO 커버	COVER,PTO	1	
6-7	65.90020-0062B	육각 볼트 M10x20	BOLT,HEX M10x20	2	
6-8	400602-01162	가스켓	GASKET	1	
7	400602-01047	가스켓	GASKET	1	
8	110531-00026	PTO 커버	COVER,PTO	1	
9	06.02090-0410	소켓 헤드 볼트 M8x20	BOLT,SOCKET HEAD M8x20	4	
10	130807-00055C	PTO 조립품 (DIN 9T)	PTO ASSY (DIN 9T)	1	NS
10-1	140101-01012	볼 베어링	BEARING,BALL	2	
10-2	400602-01162	가스켓	GASKET	1	
10-3	110531-00029	PTO 커버	COVER,PTO	1	
10-4	130412-00257A	펌프 구동 기어	GEAR,PUMP DRIVE	1	
10-5	06.29020-0136	스냅 링 62x2	RING,SNAP 62x2	1	
10-6	110978-00039A	PTO 하우징	HOUSING,PTO	1	
10-7	65.90020-0062B	육각 볼트 M10x20	BOLT,HEX M10x20	2	
11	130807-00056C	PTO 조립품 (ANSI 9T)	PTO ASSY (ANSI 9T)	1	NS
11-1	140101-01012	볼 베어링	BEARING,BALL	2	
11-2	400602-01162	가스켓	GASKET	1	
11-3	06.29020-0136	스냅 링 62x2	RING,SNAP 62x2	1	
11-4	110978-00039A	PTO 하우징	HOUSING,PTO	1	

동력 취출 장치
P805 POWER TAKE OFF

지시번호 Key No.	부품번호 PartNo.	부 품 명	Description	수량 (Q'ty) DM03-MFG04	서비스 코드 S/C
11-5	65.90020-0062B	육각 볼트 M10x20	BOLT,HEX M10x20	2	
11-6	110531-00029	PTO 커버	COVER,PTO	1	
11-7	130412-00279A	펌프 구동 기어	GEAR,PUMP DRIVE	1	
12	130807-00058C	PTO 조립품 (ANSI 10T)	PTO ASSY (ANSI 10T)	1	NS
12-1	140101-01012	볼 베어링	BEARING,BALL	1	
12-2	140101-01012	볼 베어링	BEARING,BALL	1	
12-3	06.29020-0136	스냅 링 62x2	RING,SNAP 62x2	1	
12-4	65.90020-0062B	육각 볼트 M10x20	BOLT,HEX M10x20	2	
12-5	400602-01162	가스켓	GASKET	1	
12-6	110531-00029	PTO 커버	COVER,PTO	1	
12-7	130412-00280A	펌프 구동 기어	GEAR,PUMP DRIVE	1	
12-8	110978-00039A	PTO 하우징	HOUSING,PTO	1	
13	120107-00344B	소켓 헤드 볼트 M10x1.5x30	BOLT,SOCKET HEAD M10x1.5x30	4	
14	06.02090-0410	소켓 헤드 볼트 M8x20	BOLT,SOCKET HEAD M8x20	4	

냉각 팬
P815 COOLNG FAN

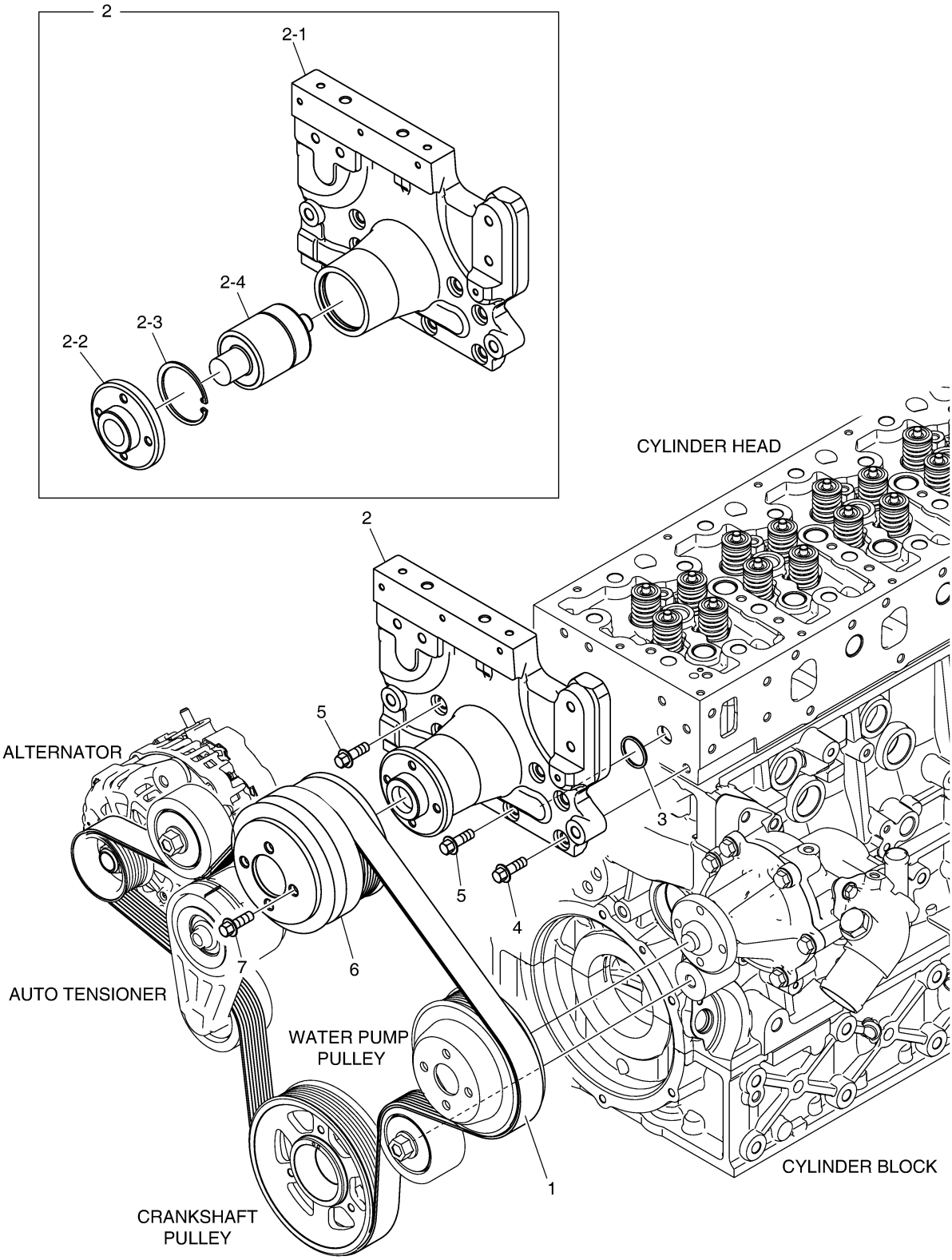

EDM03-P815-001-1

냉각 팬
P815 COOLNG FAN

지시번호 Key No.	부품번호 PartNo.	부 품 명	Description	수량 (Q'ty) DM03-MFG04	서비스 코 드 S/C
1	130205-01028	V벨트	BELT,V	1	
2	110412-00212C	팬 마운팅 브라켓 조립품	BRACKET ASSY,FAN MOUNTING	1	
2-1	110412-00213B	팬 마운팅 브라켓	BRACKET,FAN MOUNTING	1	
2-2	900122-00180	허브	HUB	1	
2-3	06.29020-0132	스냅 링	RING,SNAP	1	
2-4	140105-00535	유니트 베어링	BEARING UNIT	1	
3	401109-00280	고무 실링	SEALING,RUBBER	1	
4	89CM825	육각 플랜지 볼트 M8x1.25x25	BOLT,HEX FLANGE M8x1.25x25	5	
5	89CM825	육각 플랜지 볼트 M8x1.25x25	BOLT,HEX FLANGE M8x1.25x25	2	
6	130707-00832	벨트 풀리	PULLEY,BELT	1	
7	89CM816	육각 플랜지 볼트 M8x1.25x16	BOLT,HEX FLANGE M8x1.25x16	4	

일반 표준 공급품 - 헤드&냉각
P901 GENERAL ACCESSORIES - HEAD&COOLING

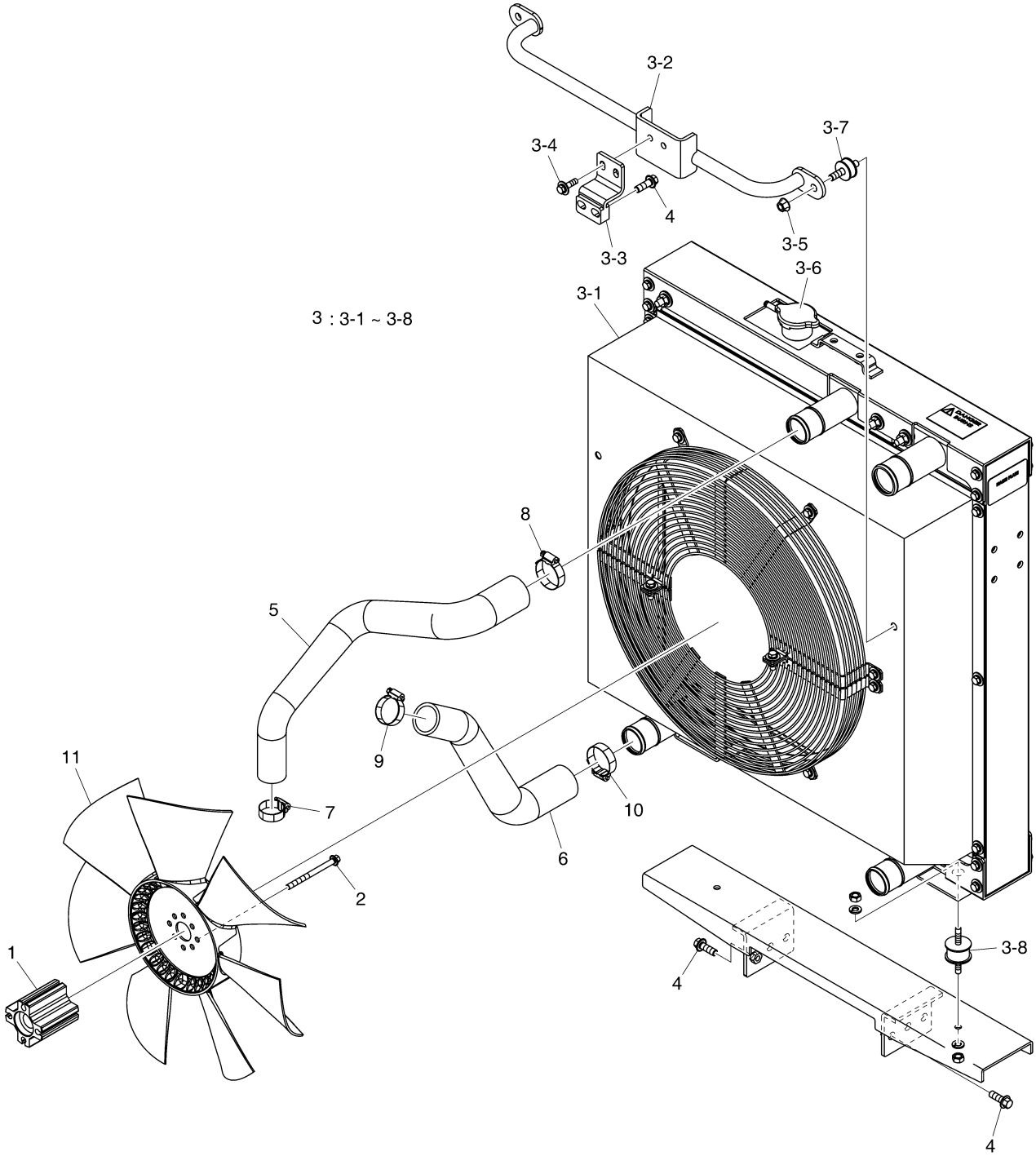

EDM03-P901-001-1

일반 표준 공급품 - 헤드&냉각
P901 GENERAL ACCESSORIES - HEAD&COOLING

지시번호 Key No.	부품번호 PartNo.	부 품 명	Description	수량 (Q'ty) DM03-MFG04	서비스 코드 S/C
1	430215-02009	팬 플랜지 (80mm)	FLANGE,FAN (80mm)	1	
2	90CM8100	육각 플랜지 볼트 M8x1.25x100	BOLT,HEX FLANGE M8x1.25x100	4	
3	440211-01222G	라디에이터 조립품 (52 DEG)	RADIATOR ASSY (52 DEG)	1	
3-1	440211-01663A	라디에이터 조립품	RADIATOR ASSY	1	NS
3-2	110406-08971	라디에이터 브라켓	BRACKET,RADIATOR	1	
3-3	110406-08972	라디에이터 브라켓	BRACKET,RADIATOR	1	
3-4	120106-01923	볼트 세트 M8x1.25x30	BOLT SET M8x1.25x30	2	
3-5	120305-00103	육각 플랜지 너트 M10x1.25	NUT,HEX FLANGE M10x1.25	2	
3-6	110911-00644	필러 캡	CAP,FILLER	1	
3-7	180204-00384	마운트 고무	RUBBER,MOUNT	2	
3-8	180204-00413	마운트 고무	RUBBER,MOUNT	2	
4	90CM1030	육각 플랜지 볼트 M10x1.5x30	BOLT,HEX FLANGE M10x1.5x30	8	
5	420109-01419A	냉각수 호스	HOSE,COOLING WATER	1	
6	420109-01421B	냉각수 호스 (52 DEG)	HOSE,COOLING WATER (52 DEG)	1	
7	120202-00233	호스 클램프	CLAMP,HOSE	1	
8	120202-00235	호스 클램프	CLAMP,HOSE	1	
9	120202-00234	호스 클램프	CLAMP,HOSE	1	
10	120202-00235	호스 클램프	CLAMP,HOSE	1	
11	210101-00615	냉각 팬 (BLO P480)	FAN,COOLING(BLO P480)	1	

일반 표준 공급품 - 블록&윤활
P903 GENERAL ACCESSORIES - BLOCK&LUBRICATION

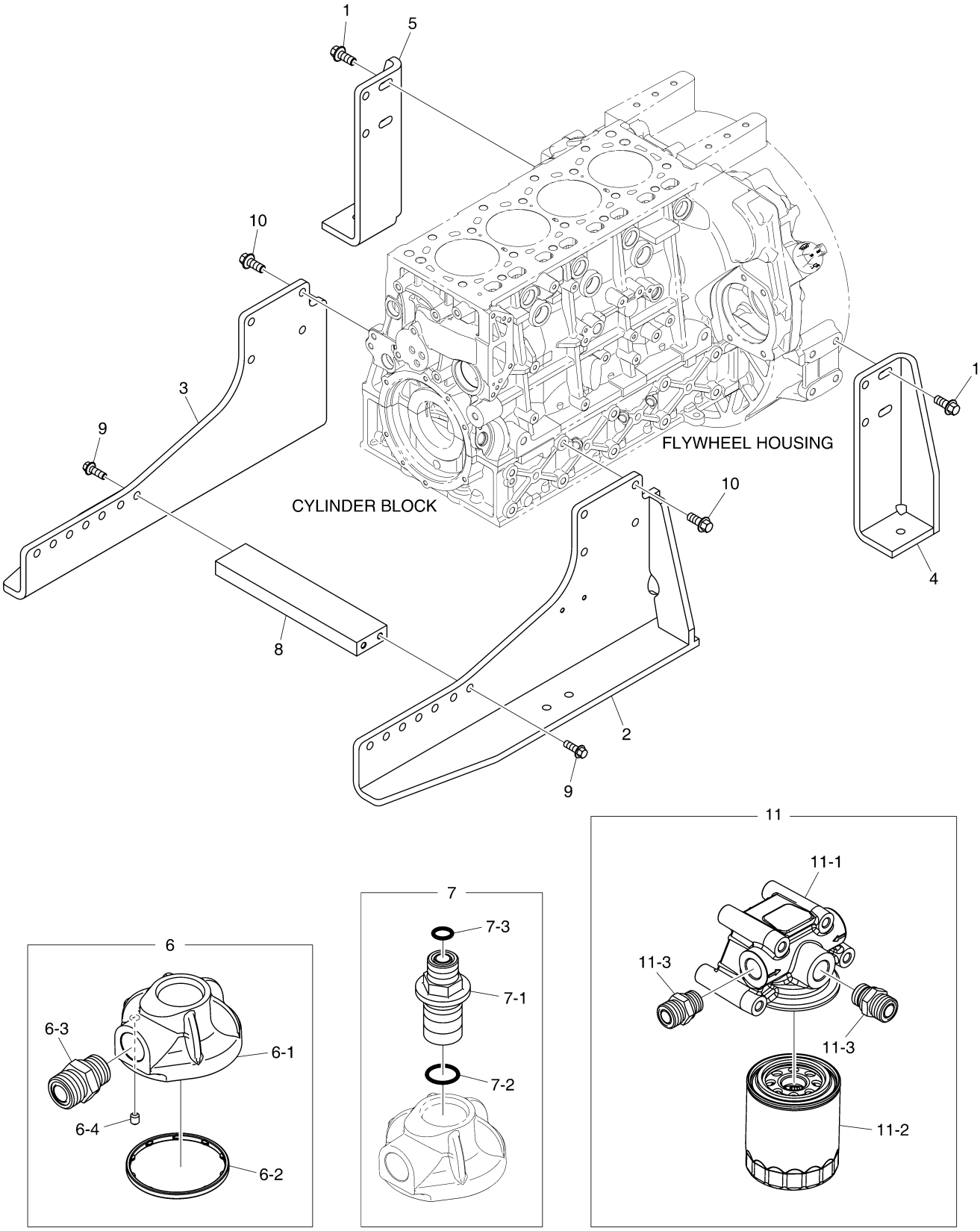

EDM03-P903-007-1

일반 표준 공급품 - 블록&윤활
P903 GENERAL ACCESSORIES - BLOCK&LUBRICATION

지시번호 Key No.	부품번호 PartNo.	부 품 명	Description	수량 (Q'ty) DM03-MFG04	서비스 코드 S/C
1	90CM1230	육각 플랜지 볼트 M12x1.75x30	BOLT,HEX FLANGE M12x1.75x30	8	
2	110427-01147B	엔진 마운팅 브라켓	BRACKET,ENGINE MOUNTING	1	
3	110427-01138A	엔진 마운팅 브라켓	BRACKET,ENGINE MOUNTING	1	
4	110427-01148	엔진 마운팅 브라켓	BRACKET,ENGINE MOUNTING	1	
5	110427-01137	엔진 마운팅 브라켓	BRACKET,ENGINE MOUNTING	1	
6	110508-35455B	필터 커버	COVER,FILTER	1	
6-1	110508-35452	오일 냉각기 커버	COVER,OIL COOLER	1	
6-2	401109-00187	고무 실링	SEALING,RUBBER	1	
6-3	430201-01220A	호스 아답터	ADAPTER,HOSE	1	
6-4	06.22022-0906	평행 핀	PIN,PARALLEL	1	
7	430201-01624A	아답터 조립품	ADAPTER ASSY	1	
7-1	430201-01265C	아답터	ADAPTER	1	
7-2	401002-01170	O 링	O-RING	1	
7-3	401002-01627	O 링	O-RING	1	
8	110427-01295	엔진 브라켓	BRACKET,ENGINE	1	
9	90CM1030	육각 플랜지 볼트 M10x1.5x30	BOLT,HEX FLANGE M10x1.5x30	4	
10	90CM1230	육각 플랜지 볼트 M12x1.75x30	BOLT,HEX FLANGE M12x1.75x30	8	
11	400505-00119A	오일 필터 헤드 조립품	HEAD ASSY,OIL FILTER	1	
11-1	400505-00262	오일 필터 헤드 조립품	HEAD ASSY,OIL FILTER	1	
11-2	400508-00109	오일 필터 카트리지	CARTRIDGE,OIL FILTER	1	
11-3	430201-01220A	호스 아답터	ADAPTER,HOSE	2	

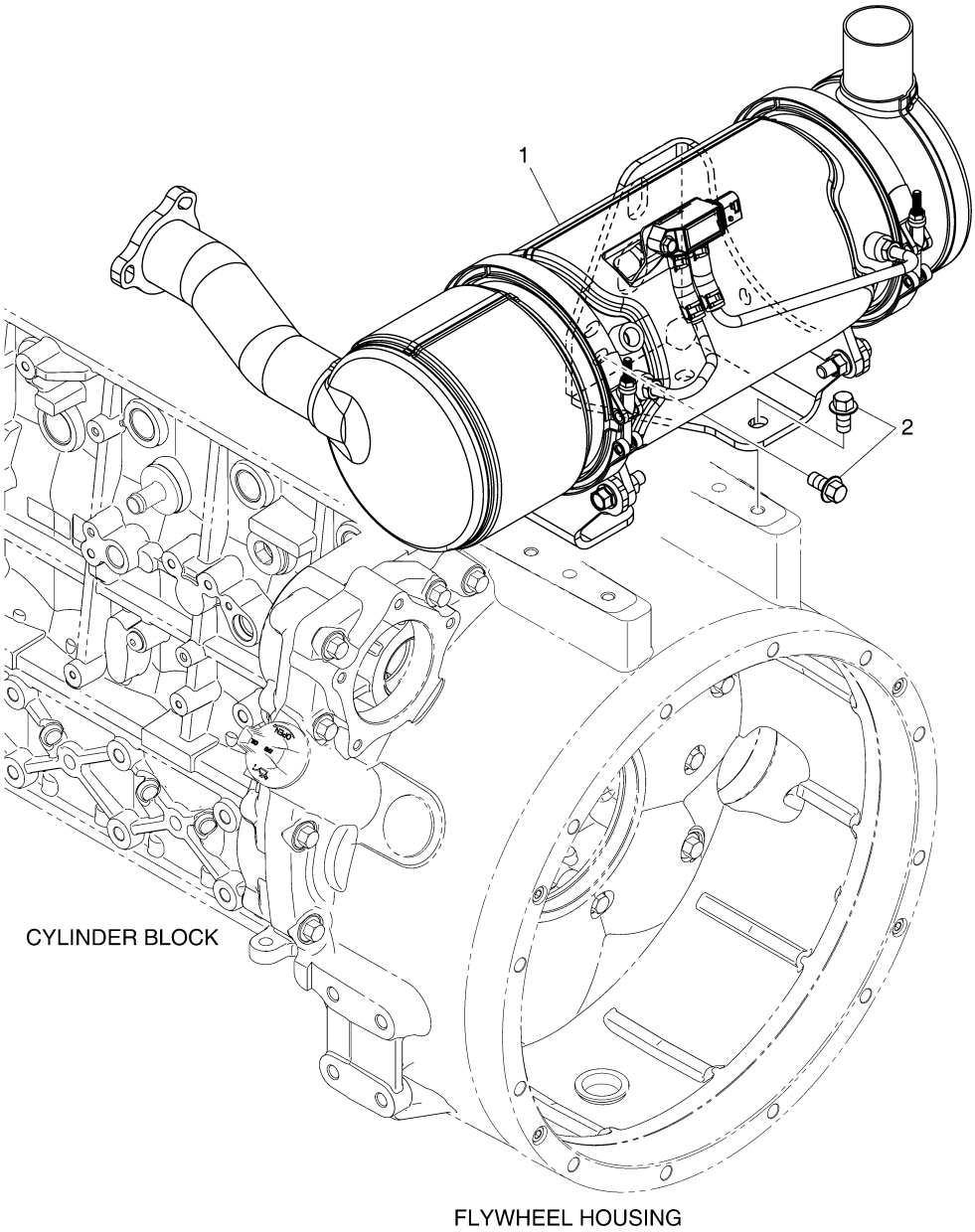

EDM03-P905-016-1

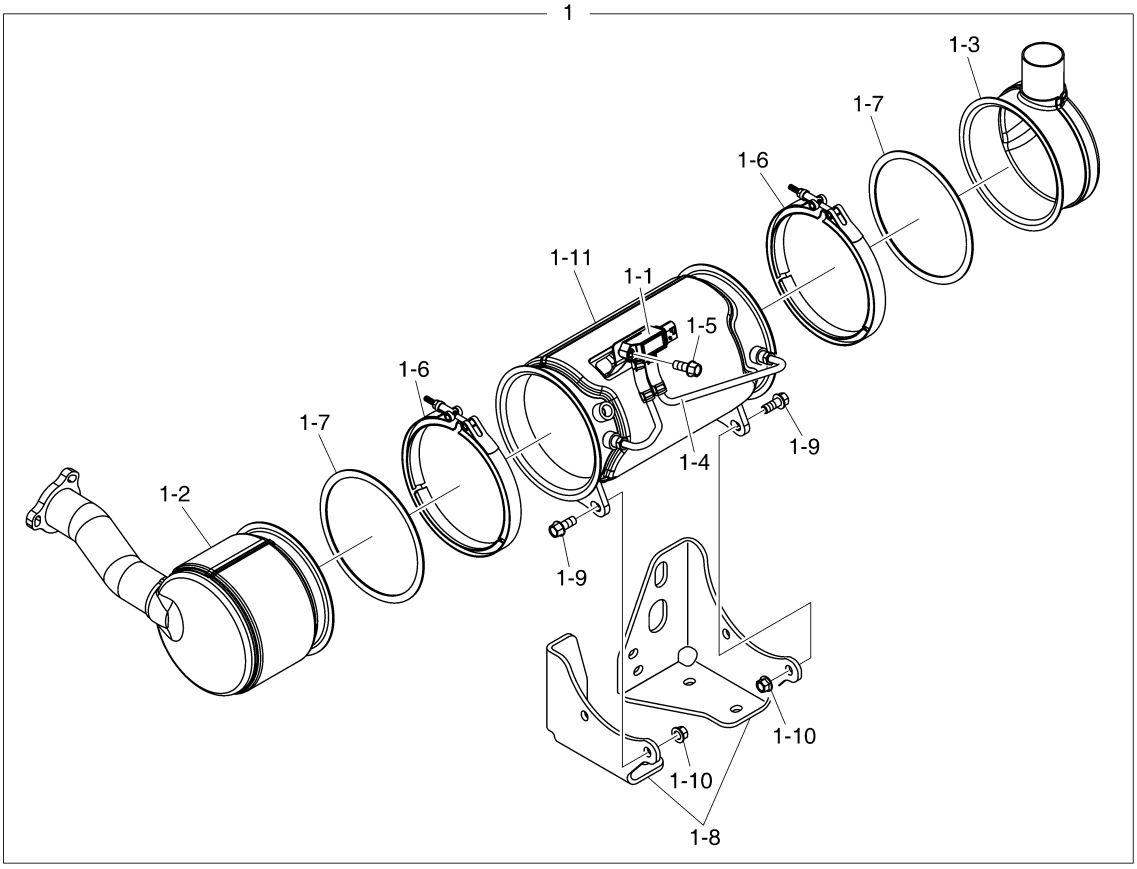

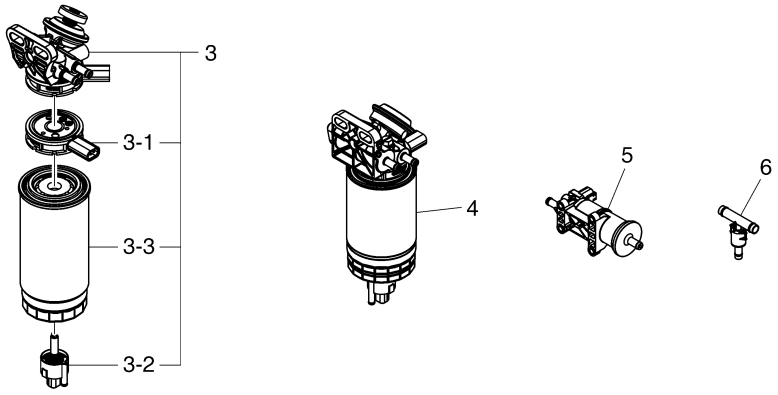

EDM03-P905-016-2

일반 표준 공급품 - 연료분사&후처리
P905 GENERAL ACCESSORIES - FUEL&AFTER TREATMENT

지시번호 Key No.	부품번호 PartNo.	부 품 명	Description	수량 (Q'ty) DM03-MFG04	서비스 코드 S/C
1	240103-01354F	카탈리틱 머플러	MUFFLER,CATALYTIC	1	
1-1	301309-00343	DPF DP 센서	SENSOR,DPF DP	1	
1-2	240103-01544B	DOC 머플러	MUFFLER,DOC	1	
1-3	240103-01466	배기 머플러	MUFFLER,EXHAUST	1	
1-4	420203-00947	파이프 조립품	PIPE ASSY	1	
1-5	120106-01403	육각 플랜지 볼트 M6x1.0x25	BOLT,HEX FLANGE M6x1.0x25	1	
1-6	120203-00951	머플러 클램프	CLAMP,MUFFLER	2	
1-7	400612-00102	플랜지 가스켓	GASKET,FLANGE	2	
1-8	110421-00201	머플러 마운팅 브라켓	BRACKET,MUFFLER MOUNTING	1	
1-9	120106-01399	육각 플랜지 볼트 M10x1.25x35	BOLT,HEX FLANGE M10x1.25x35	4	
1-10	120305-00086	육각 플랜지 너트 M10x1.25	NUT,HEX FLANGE M10x1.25	4	
1-11	240103-01604B	DPF 머플러	MUFFLER,DPF	1	
2	89CM1020	육각 플랜지 볼트 M10x20	BOLT,HEX FLANGE M10x20	8	
3	400403-00620C	연료 필터 조립품 (12V)	FILTER ASSY,FUEL (12V)	1	
3-1	440207-00744	히터 (12V)	HEATER (12V)	1	
3-2	410107-00056	드레인 밸브	VALVE,DRAIN	1	
3-3	400504-00477	연료 필터 카트리지	CARTRIDGE,FUEL FILTER	1	
4	400403-00638	연료 프리 필터 (12V)	FILTER,FUEL PRE (12V)	1	
5	400909-00347	연료 이송 펌프	PUMP,FUEL TRANSFER	1	
6	400825-00320	압력 레귤레이터	REGULATOR,PRESSURE	1	

일반 표준 공급품 - 흡기 /배기
P906 GENERAL ACCESSORIES - INTAKE/EXHAUST

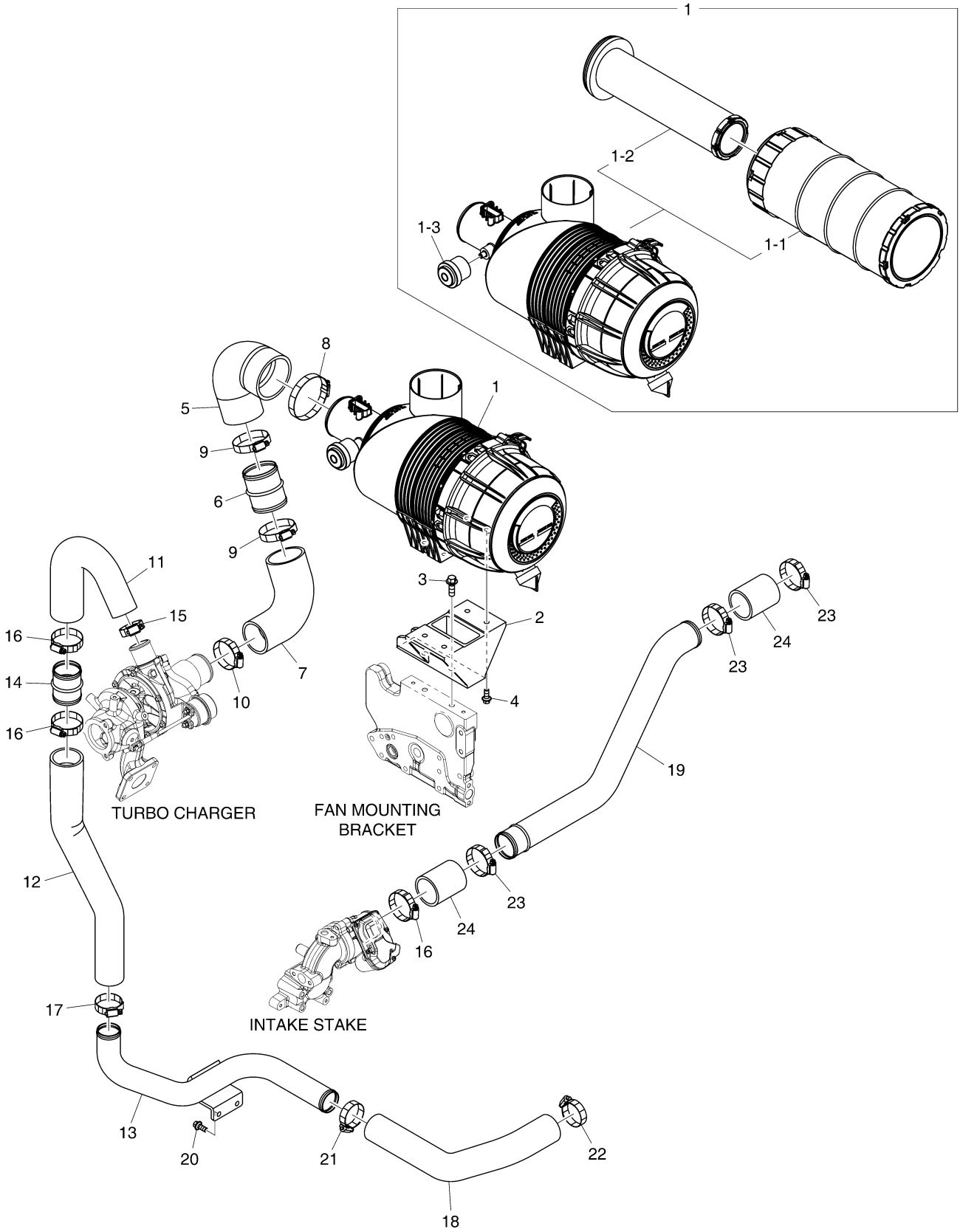

EDM03-P906-001-1

일반 표준 공급품 - 흡기 /배기
P906 GENERAL ACCESSORIES - INTAKE/EXHAUST

지시번호 Key No.	부품번호 PartNo.	부 품 명	Description	수량 (Q'ty) DM03-MFG04	서비스 코드 S/C
1	400414-00824	에어 클리너 조립품	CLEANER ASSY,AIR	1	
1-1	400504-00393	에어 클리너 엘리먼트 (1차)	ELEMENT,AIR CLEANER (PRIMARY)	1	
1-2	400504-00394	에어 클리너 엘리먼트	ELEMENT,AIR CLEANER (SECONDARY)	1	
1-3	800217-00162	더스트 인디케이터	INDICATOR,DUST	1	
2	110401-00160A	에어 클리너 마운팅 브라켓	BRACKET,AIR CLEANER MOUNTING	1	
3	90CM1030	육각 플랜지 볼트 M10x1.5x30	BOLT,HEX FLANGE M10x1.5x30	2	
4	89CM820	육각 플랜지 볼트 M8x1.25x20	BOLT,HEX FLANGE M8x1.25x20	4	
5	420101-02011	에어 호스	HOSE,AIR	1	
6	420206-00154	호스 피팅 파이프	PIPE,HOSE FITTING	1	
7	420101-02012	에어 호스	HOSE,AIR	1	
8	120202-00239	호스 클램프	CLAMP,HOSE	1	
9	120202-00237	호스 클램프	CLAMP,HOSE	2	
10	120202-00236	호스 클램프	CLAMP,HOSE	1	
11	420101-02013	에어 호스	HOSE,AIR	1	
12	420101-02014	에어 호스	HOSE,AIR	1	
13	240401-00430	공기 파이프	PIPE,AIR	1	
14	420206-00151	호스 피팅 파이프	PIPE,HOSE FITTING	1	
15	120202-00234	호스 클램프	CLAMP,HOSE	1	
16	120202-00236	호스 클램프	CLAMP,HOSE	3	
17	120202-00235	호스 클램프	CLAMP,HOSE	1	
18	420101-02015	에어 호스 (52도)	HOSE,AIR (52DEG)	1	
19	420202-00765	에어 파이프	PIPE,AIR	1	
20	89CM820	육각 플랜지 볼트 M8x1.25x20	BOLT,HEX FLANGE M8x1.25x20	2	
21	120202-00235	호스 클램프	CLAMP,HOSE	1	
22	120202-00235	호스 클램프	CLAMP,HOSE	1	
23	120202-00236	호스 클램프	CLAMP,HOSE	3	
24	420101-02324	에어 호스	HOSE,AIR	2	

일반 표준 공급품 - 전장
P907 GENERAL ACCESSORIES - ELECTRIC

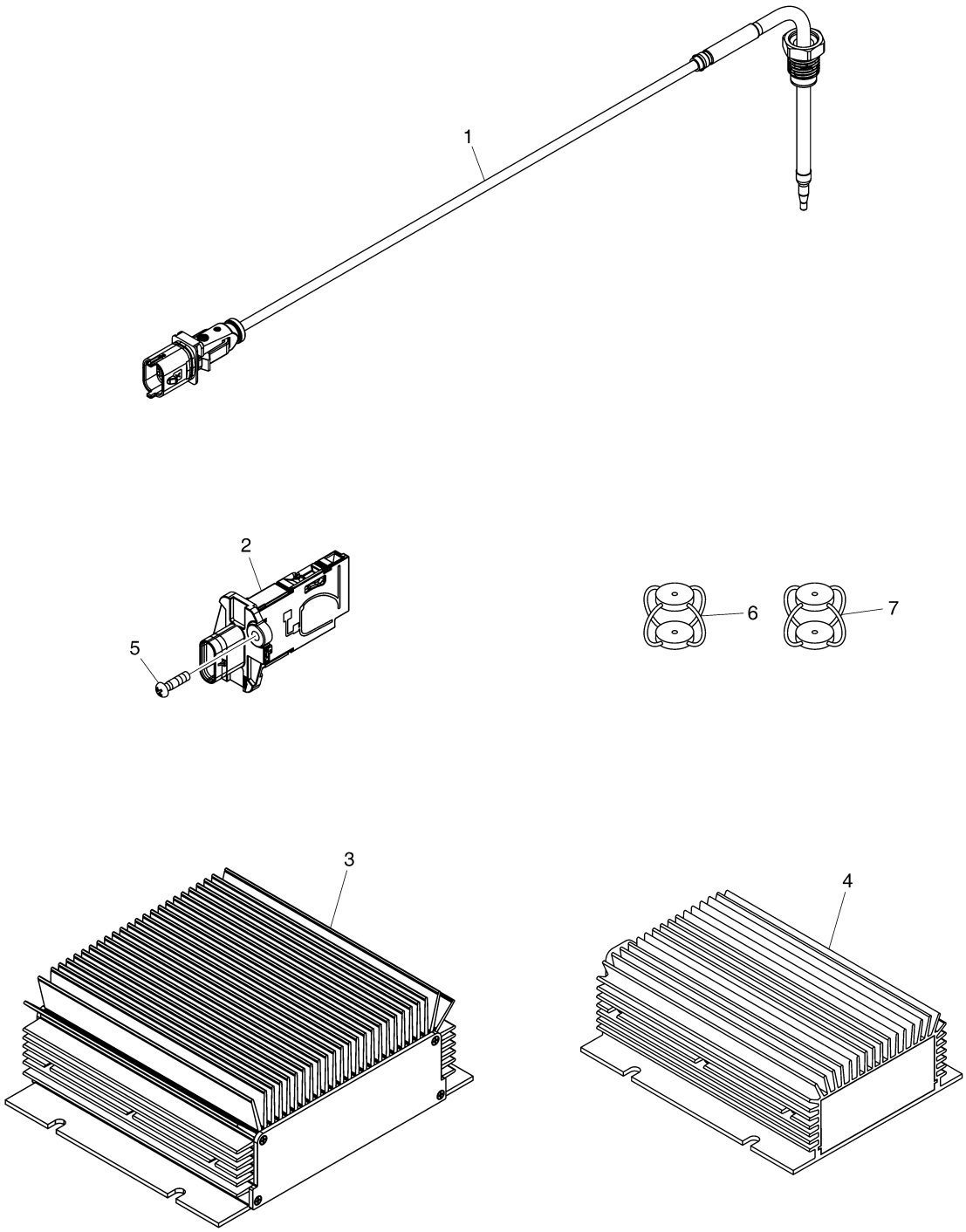

EDM03-P907-015-1

일반 표준 공급품 - 전장
P907 GENERAL ACCESSORIES - ELECTRIC

지시번호 Key No.	부품번호 PartNo.	부 품 명	Description	수량 (Q'ty) DM03-MFG04	서비스 코드 S/C
1	301317-00062	배기가스 온도 센서	SENSOR,EGT	1	
2	301308-00376	MAF 센서	SENSOR,MAF	1	
3	300612-00188	DC 컨버터	CONVERTER,DC	1	
4	300612-00109	DC 컨버터	CONVERTER,DC	1	
5	06.04240-2606	접시 작은 나사 M4x0.7x12	SCREW,HEAD MACHINE M4x0.7x12	2	
6	180313-00789	댐퍼	DAMPER	4	
7	180313-00790	댐퍼	DAMPER	4	

Index

부품번호 Part No.	지시번호 Fig. No.	Key No.	부품번호 Part No.	지시번호 Fig. No.	Key No.	부품번호 Part No.	지시번호 Fig. No.	Key No.
06.02090-0410	P805	9	110508-13222	P301	1-9	120106-00200	P311	8-1
	P805	14	110508-34630A	P301	7		P311	9-2
06.04240-2606	P907	5	110508-35452	P903	6-1	120106-00239	P503	2
06.06225-0808	P305	2-2	110508-35455B	P903	6	120106-00418	P502	3
	P305	10-2	110531-00006B	P805	4-5	120106-00589	P104	1-4B
06.06226-0705	P602	1-5		P805	5-5	120106-01257	P101	2
06.08041-2211	P301	10		P805	6-6	120106-01317	P603	12
06.22022-0705	P404	6-5	110531-00025B	P805	3	120106-01328	P604	1-2
06.22022-0707	P202	1-8	110531-00026	P805	8	120106-01349	P604	7
06.22022-0906	P903	6-4	110531-00029	P805	10-3	120106-01351	P604	8
06.22022-0908	P401	1		P805	11-6	120106-01352	P602	1-3
06.22022-1010	P305	8		P805	12-6	120106-01399	P905	1-9
	P305	9	110910-02855	P501	3	120106-01403	P905	1-5
	P404	6-6	110910-02856	P501	4	120106-01421	P202	1-5
06.29020-0132	P815	2-3	110910-02965A	P105	3	120106-01923	P901	3-4
06.29020-0136	P805	4-4		P311	2	120107-00344B	P805	1
	P805	5-4		P311	3		P805	13
	P805	6-5		P311	6	120112-00184A	P301	1-3
	P805	10-5		P311	7	120112-02396	P403	1-2
	P805	11-3	110911-00161A	P102	1-2	120117-00191	P603	1-7
	P805	12-3		P305	2-3	120117-00324	P301	6
06.29071-2503	P404	4		P305	10-4	120122-00080	P103	2
06.29071-2516	P404	6-2	110911-00644	P901	3-6	120122-00081	P602	1-4
06.29141-0215	P204	1-2	110917-01084A	P501	1-2	120122-00091	P104	1-2
06.56017-0309	P107	1-5	110922-00008A	P101	3-4D	120122-00097	P705	7
	P308	1	110928-00800	P502	2	120202-00117	P107	1-3
06.56180-0714	P301	8	110943-00184	P101	3-1		P107	1-4
06.56180-0716	P603	6	110951-02090	P305	4		P604	1-3
	P603	10	110951-02094	P305	3	120202-00118	P104	1-3
06.56190-0703	P301	4	110970-00088B-M	P301	1-2AA	120202-00119	P604	1-11
06.56190-0732	P301	11	110970-00100	P301	1-2		P604	10-1
110401-00160A	P906	2	110970-00101	P301	1-2A	120202-00122	P505	3-3
110403-00355B	P801	3	110971-00040	P101	3-2	120202-00129	P105	2-2
110403-00358	P801	8	110978-00021A	P805	4-3		P603	1-6
110406-08971	P901	3-2		P805	5-3	120202-00233	P901	7
110406-08972	P901	3-3		P805	6-4	120202-00234	P901	9
110411-00325A	P604	1-12	110978-00039A	P805	10-6		P906	15
110412-00212C	P815	2		P805	11-4	120202-00235	P901	8
110412-00213B	P815	2-1		P805	12-8		P901	10
110421-00201	P905	1-8	110980-00276A	P104	1-4		P906	17
110424-00067	P202	1-1	110980-00280A	P104	1-4F		P906	21
110424-00068	P202	1-3	110980-00368A	P104	1		P906	22
110427-01137	P903	5	111002-00258B	P603	11	120202-00236	P906	10
110427-01138A	P903	3	111002-00275C	P602	3		P906	16
110427-01147B	P903	2	111104-00888	P402	2		P906	23
110427-01148	P903	4		P402	3-4	120202-00237	P906	9
110427-01295	P903	8	111401-00002B	P404	5	120202-00239	P906	8
110452-00090	P505	1	111601-00130	P101	3-3	120203-00951	P905	1-6
110452-00280B	P709	3	111602-00120	P202	1-6	120305-00003	P701	1
110452-00288A	P705	3	120106-00170	P407	1	120305-00083	P501	1-5
110452-00346A	P705	2	120106-00171B	P405	2	120305-00086	P905	1-10
110452-00578	P709	9	120106-00192	P309	3-4	120305-00103	P901	3-5

Index

부품번호 Part No.	지시번호 Fig. No.	Key No.	부품번호 Part No.	지시번호 Fig. No.	Key No.	부품번호 Part No.	지시번호 Fig. No.	Key No.
120307-00333	P704	1-1	131002-00999	P301	1-10	150119-00926	P311	8-2
120402-00043A	P105	1	131002-01000	P301	1-11	150119-00927	P311	9
120402-00107	P503	8	131002-01774A	P403	1-1	150120-00088	P503	1
120404-00448	P306	3	140101-01012	P805	4-2	150121-00519C	P403	1
120404-00449	P306	2		P805	5-2	150121-00520A	P403	1-3
120501-00139	P301	5		P805	6-2	150122-00170F	P202	1
120501-00660	P301	1-5		P805	6-3	150122-00171	P202	1-2
120503-00015	P202	1-9B		P805	10-1	150123-00199	P203	2
	P202	1-10B		P805	11-1	150124-00033	P201	1
120701-00078	P202	1-7		P805	12-1	150125-00042	P203	1-1A
120703-00080	P603	7		P805	12-2	150125-00043	P203	1-1
120705-01062	P301	2	140103-00187A	P404	1	150125-00044	P203	1
120705-01586	P501	1-1C	140103-00191A	P404	2	180204-00384	P901	3-7
120705-01957	P301	9	140105-00535	P815	2-4	180204-00413	P901	3-8
120816-00204	P204	1-1	140112-00138	P403	2	180313-00789	P907	6
120816-00237	P404	3	140112-00140	P403	3	180313-00790	P907	7
130112-00091	P203	1-1B	150101-00162	P202	1-9A	18GM840	P305	5
130205-01028	P815	1	150101-00163	P202	1-10A	210101-00615	P901	11
130206-00077	P801	1	150101-00262	P202	1-9	240102-00619C	P602	1-1
	P801	11	150101-00263	P202	1-10	240102-00755B	P602	1
130402-00096	P204	1-4A	150102-01238D	P301	1	240103-01354F	P905	1
130402-00097	P204	1-4B	150102-01239C	P301	1-1	240103-01466	P905	1-3
130408-00059A	P204	1-3	150102-01239C-M	P301	1-1A	240103-01544B	P905	1-2
130410-00006D	P404	6-3	150103-00209D	P204	1	240103-01604B	P905	1-11
130412-00140B	P805	4-1	150103-00210C	P204	1-4	240203-00412	P601	2-1
130412-00219A	P805	5-1	150105-00961D	P603	1-1	240203-00460	P601	2
130412-00249B	P501	1-4	150105-01084C	P603	1	240401-00403	P607	1-1
130412-00257A	P805	10-4	150106-00292A	P102	1	240401-00430	P906	13
130412-00278A	P805	6-1	150106-00293A	P102	1-1	240401-00474	P607	1
130412-00279A	P805	11-7	150106-00294	P102	2-1	300203-01427A	P704	2
130412-00280A	P805	12-7	150106-00415	P102	2	300516-00147D	P701	2
130422-00018A	P407	2-1	150107-00957	P404	6	300612-00109	P907	4
	P407	3-1	150107-00958	P404	6-1	300612-00188	P907	3
	P407	4-1	150107-00958-M	P404	6-1A	300618-00145	P713	1
130428-00016E	P205	1	150111-00374	P407	2	300622-00036	P704	1
130428-00017E	P205	1-1	150111-00376	P407	2-2	300738-00129	P104	1-4A
130601-00027B	P402	1	150111-00377	P407	3	300901-00219	P703	3
130602-02130A	P402	3-5	150111-00378	P407	3-2	300901-00220	P703	2
130602-02158B	P402	3	150111-00545	P407	4-2	300901-00222	P703	5
130707-00830A	P103	4	150111-00546	P407	4	301308-00376	P907	2
130707-00832	P815	6	150113-00920A	P101	3-4	301308-00477C	P602	1-2
130710-00008	P801	2	150113-00929	P101	3-4A	301308-00971	P709	12
130711-00346	P405	1	150113-00929-M	P101	3-4AA	301308-01004	P709	5
130712-00913B	P205	2	150113-00951	P101	3	301308-01133A	P709	11
130717-00003	P205	1-2	150114-00403A	P305	2	301309-00009	P503	1-1
130807-00022H	P805	4	150114-00404A	P305	2-1	301309-00343	P905	1-1
130807-00048C	P805	5	150114-00502	P305	10-1	301310-00092	P709	1
130807-00055C	P805	10	150114-00504A	P305	10	301317-00014E	P104	1-6
130807-00056C	P805	11	150119-00263B	P311	9-1	301317-00062	P907	1
130807-00058C	P805	12	150119-00343	P311	9-1A	301318-00007A	P709	7
130807-00067B	P805	6	150119-00725	P311	8-2A	310207-08256B	P705	5
131002-00998	P301	1-6	150119-00862A	P311	8	310207-08257A	P705	6

Index

부품번호 Part No.	지시번호 Fig. No.	Key No.	부품번호 Part No.	지시번호 Fig. No.	Key No.	부품번호 Part No.	지시번호 Fig. No.	Key No.
36CM1090	P703	4	401002-01627	P903	7-3	420202-00540A	P604	1-10
400202-00029A	P604	1-4	401002-01912	P501	1-1A	420202-00765	P906	19
400206-00847	P309	3-2	401002-02345	P501	1-1BA	420203-00947	P905	1-4
400403-00620C	P905	3	401002-02346	P501	1-1BB	420206-00151	P906	14
400403-00638	P905	4	401002-02361	P502	1-1	420206-00154	P906	6
400404-00131A	P309	3	401004-00175	P402	3-1	420208-00834A	P503	3
400406-01562	P905	1-11A	401004-00176	P402	3-2	420208-00835A	P503	4
400414-00824	P906	1	401004-00177	P402	3-3	420208-00836A	P503	5
400504-00393	P906	1-1	401102-00076	P401	4-1	420208-00837A	P503	6
400504-00394	P906	1-2	401102-00077	P401	4	420208-00838B	P503	7
400504-00477	P905	3-3	401106-00570	P401	4-2	420211-01272	P107	1-1
400505-00037D	P309	3-1	401106-00593	P401	3	420211-01339	P107	1
400505-00119A	P903	11	401109-00113	P309	3-6	420214-00299B	P308	3
400505-00262	P903	11-1	401109-00135	P301	12	420214-00722A	P603	5
400508-00109	P309	3-3	401109-00163	P308	7-1	420217-00576	P603	1-2
	P903	11-2	401109-00164	P308	7-2	420218-00309A	P308	5-1
400602-00317C	P604	1-6	401109-00183	P502	1-2	420218-00496	P308	5
	P604	6	401109-00187	P903	6-2	420406-01139	P311	1-1
400602-00448A	P604	1-5	401109-00280	P815	3	420406-01325	P311	1
400602-01047	P805	7	401112-00001	P101	3-5	430201-01220A	P903	6-3
400602-01049A	P805	2	410107-00056	P905	3-2		P903	11-3
400602-01162	P805	4-7	410112-00117	P101	3-7	430201-01265C	P903	7-1
	P805	5-7	410112-00118	P101	3-6	430201-01624A	P903	7
	P805	6-8	410116-00522D	P604	1-7	430215-00534B	P404	6-4
	P805	10-2	410116-01138F	P604	1	430215-01787	P407	5
	P805	11-2	410126-00116	P503	1-2	430215-02009	P901	1
	P805	12-5	410127-00736	P303	1	430218-00704	P303	2
400602-01325	P604	1-14	410139-00012B	P607	1-2	430221-00087	P311	8-2C
400603-00184B	P101	1	410206-00184	P101	3-4F		P311	9-1B
400606-00909	P104	1-4AA	410206-00191	P101	3-4E	430221-00120A	P301	1-12
400606-00910	P104	1-4C	420101-02011	P906	5	430221-00665	P603	4
400610-00072A	P602	2	420101-02012	P906	7	430221-00982	P104	1-4D
400612-00102	P905	1-7	420101-02013	P906	11	430221-01683	P101	3-4G
400617-00006C	P607	2	420101-02014	P906	12	43DM10	P703	9
400617-00008B	P601	1	420101-02015	P906	18	43DM12	P703	7
400623-00002	P603	1-3	420101-02324	P906	24	43DM6	P709	13
400629-00036	P603	2	420103-00506B	P505	3-1	43DM8	P603	3
400629-00037	P603	8	420103-00563A	P505	3-2		P603	9
400825-00320	P905	6	420103-00816	P505	3		P705	4
400903-00225	P502	1	420108-00580A	P604	1-9	440207-00744	P905	3-1
400909-00347	P905	5	420108-01008A	P604	10	440211-01222G	P901	3
400912-00573	P501	1-1	420108-01883	P604	10-2	440211-01663A	P901	3-1
400912-00580A	P501	1	420108-01884A	P604	1-8	500111-00504	P905	1-2A
400915-00269A	P308	7	420108-02112A	P105	2-1	65.90020-0062B	P805	4-6
400921-00657E	P103	1	420108-02245	P603	1-5		P805	5-6
401002-00009	P308	5-2	420108-02426	P105	2		P805	6-7
401002-00155A	P501	1-3	420109-00270A	P104	1-5		P805	10-7
401002-00615	P309	3-5	420109-01309	P107	1-2		P805	11-5
401002-00677	P311	8-2B	420109-01419A	P901	5		P805	12-4
	P311	9-1C	420109-01421B	P901	6	65.90302-0032	P101	3-4B
401002-01170	P903	7-2	420202-00200B	P604	9	65.90302-0041	P301	1-8
401002-01173	P104	1-4E	420202-00232B	P604	5	65.90302-0045	P101	3-4C

Index

부품번호 Part No.	지시번호 Fig. No.	Key No.	부품번호 Part No.	지시번호 Fig. No.	Key No.	부품번호 Part No.	지시번호 Fig. No.	Key No.
65.90302-0048	P301	1-7	89CM855	P202	1-4			
65.90310-0091	P301	3		P309	1			
65.90535-0003	P501	2	89CM860	P601	2-2			
65.91701-0154	P801	12	89CM870	P607	3			
65.96401-0007	P305	10-3	900122-00180	P815	2-2			
	P305	11	90CM1030	P305	6			
65.96501-0107	P311	1-2		P801	10			
65.96501-0431	P503	1-2A		P901	4			
800108-00080D	P311	4		P903	9			
800215-00127	P501	1-1B		P906	3			
800217-00162	P906	1-3	90CM1040	P305	1			
89CM1020	P306	1		P305	7			
	P306	4	90CM1050	P801	4			
	P905	2	90CM1055	P703	8			
89CM1055	P205	3	90CM1060	P801	9			
89CM612	P107	2	90CM1080	P801	5			
	P311	5		P801	6			
	P503	9		P801	7			
	P505	2	90CM12150	P703	6			
	P705	8	90CM1230	P903	1			
	P709	2		P903	10			
	P709	4	90CM8100	P901	2			
	P709	6	92CM616	P603	1-4			
	P709	10	950212-03947A	P309	4			
89CM616	P705	1	950212-04376A	P102	3			
89CM620	P102	2-2						
	P709	8						
89CM814	P602	4						
89CM816	P103	5						
	P204	2						
	P308	2						
	P308	4						
	P815	7						
89CM820	P107	3						
	P401	2						
	P604	1-13						
	P604	3						
	P604	4						
	P906	4						
	P906	20						
89CM825	P407	6						
	P607	1-3						
	P815	4						
	P815	5						
89CM830	P301	1-4						
	P703	1						
89CM835	P309	2						
	P604	1-1						
89CM840	P103	3						
	P308	6						
	P604	2						
89CM855	P104	1-1						

HD HYUNDAI INFRACORE